霧を用いた関連製品※

用　途

- 真夏の屋外・休憩所での熱中症対策
- クールスポットの創出で集客力アップ
- 室外機の空気取入口の冷却や、取入外気の冷却

冷 房 に

- 熱中症対策
- ヒートアイランド対策
- 作物の生育環境改善
- 動物の熱中症対策

加 湿 に

- 静電気対策
- 含水率の上昇
- 鮮度の維持
- 粉塵対策

演 出 に

- 霧のスクリーン（映像投影）
- 雲海演出

店舗・商店街／バス停／駅構内／フェリー乗り場／空港

- 施設出入り口
- エントランス部
- アーケード内
- 通路、桟橋
- プラットホーム

幼稚園／小学校／中学校／高校／大学

- 校舎出入り口、渡り廊下、窓枠、屋根、運動会テントなど
- 運動時や学習時の暑さ対策 生徒、教職員、保護者向け

体育館／競技場／サッカー場／テニス場／ゴルフ場／武道場／馬場

- 施設出入り口、観覧席、屋外テント、休憩ブースなど
- アスリート、観覧者向け

テーマパーク／動物園／水族館／植物園

- 施設出入り口、アトラクション内、通路、アーチ、植込み内など
- 熱中症対策、演出などに

牛舎（酪農・肥育）／鶏舎／豚舎／厩舎

- 畜舎出入り口、畜舎内に設置
- 作業者、産業動物向け
- 熱中症対策、夏バテ予防、食欲減退予防、粉塵対策

リネンサプライ／レストラン園

- 暑さ対策
- 乾燥による静電気対策
- バイキング時や陳列食材などの鮮度維持

※弊社製品全般についての事例を掲載しております。詳細についてはお問い合わせください。

このカタログの記載内容、掲載している製品の仕様・外観などは、品質向上のため予告なく変更する場合があります。

製品に関するお問い合わせ・資料請求・お見積りは下記まで。お気軽にご連絡ください。

フォグエンジニア 霧のいけうち®

お問合せ　TEL: 0120-997-084

COOLKIT-23_241023

フォグエンジニア 霧のいけうち®

D.I.Y. 仕様で

配管工事が不要、お手軽・安価に涼感を演出する

COOL KIT クールキット

エアコンよりも
ぐっと省エネ。
さっと簡単設置で
すっと涼しく。

COOL KIT

冷房・加湿用D.I.Y.製品
クールキットシリーズ

- 100V電源と水道供給のみで、**どこでもすぐに設置可能！**
- 霧が蒸発する際の気化熱で、周辺温度を低下させます。
- **現場の暑さ対策**、**熱中症対策**、**涼感演出**などにおすすめです。

COOLKITシリーズ 霧の分級

霧の粒を大きさで分級すると下図のように分けられます。
大きさが小さいほど蒸発しやすく、濡れにくい霧といえます。

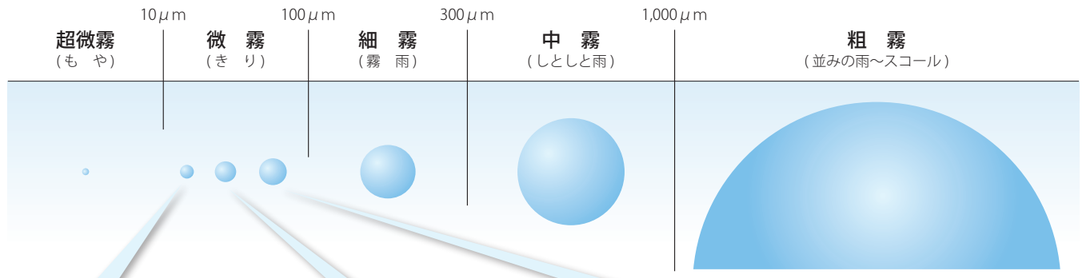

“霧のいけうち”では図のような分級法を提案しています。

高圧ポンプ仕様

・非常に微細な霧のため蒸発しやすく、速やかに温度を低下させます。

低圧ポンプ仕様

・微細な霧が周辺温度を低下させます。距離を取ることで濡れにくくなります。

水道直結仕様

・霧で直接濡らして冷房します。低コストで導入、稼働することができます。

COOLKIT-A

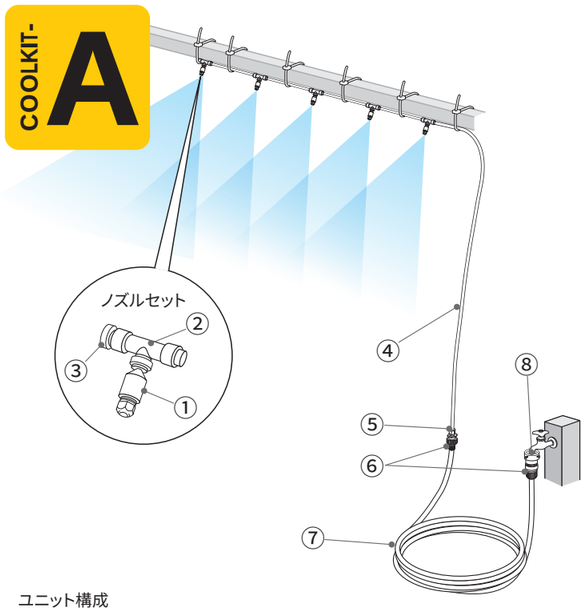

ユニット構成

①KBN8022TPAWアダプターセット（5個）	⑤水道給水ホース接続プラグ（1個）
②チューブ継手（5個）	⑥蛇口接続用コネクタ（2個）
③プラグ（1個）	⑦水道給水ホースセット（2m）
④送水チューブ（10m）	⑧蛇口用ニップル（1個）

COOLKIT-B / COOLKIT-C

こちらの商品は
販売終了いたしました。

ユニット構成（①〜⑦はB・C共通）

①涼霧ノズル（CV0.2）アダプターセット（6個）	⑥送水チュープラグセット（1個）
②チューブ継手（6個）	⑦ミストポンプユニット（1個）
③ソケット（1個）	⑧給水ホース接続プラグ（1個）
④プラグ（1個）	⑨水道給水ホースセット（5m）
⑤送水チューブ（10m）	⑩タンクユニット（1台）

COOLKIT-D

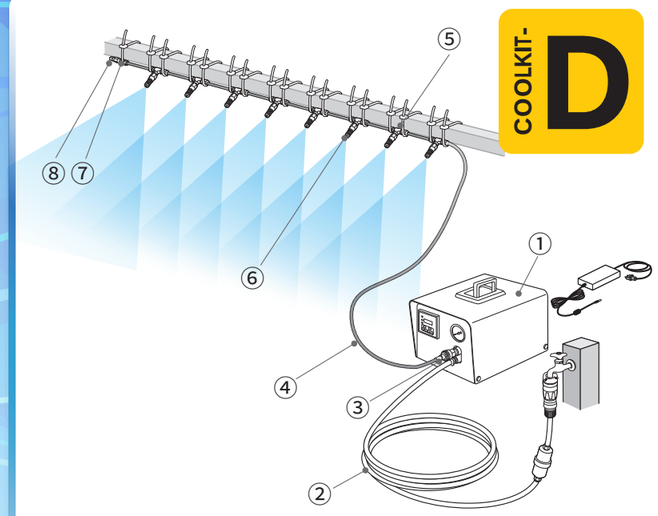

ユニット構成

①ポンプユニット（IKE11-03IK／1台）	⑤アダプター（チーズ）（8個）
②水道給水ホースセット（計5m、フィルター付き）	⑥ノズル（8個、総噴霧流量：17.0ℓ/hr）
③ポンプ接続アダプター（1個）	⑦アダプター（ストレート）（2個）
④高圧チューブ（15m）	⑧プラグ（1個）

※ 平均粒子径（霧の平均サイズ）が10〜30μmの霧をセミドライフォグと定義しています（COOLKIT-Dの霧です）。微細かつ濡れの原因となる粗大粒子を含まないため、対人用として最高の品質を持ちます。似た名称としてドライ型ミストというものもあり、こちらは粒子の大きさに定義がないことから各メーカー・各製品によってそれぞれ大きな差異が存在しています。