自洗形扇形ノズル

MOMOJet

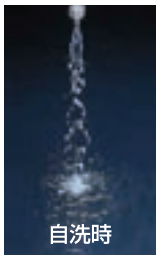

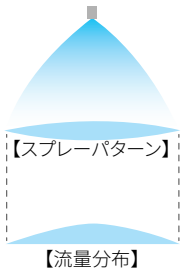

特　長

●噴口部に異物が詰まっても、噴霧圧力を0.03MPaに下げると噴口部が大きく開口し、異物を吐き出す。噴霧圧力を上げると正常噴霧になる自洗形ノズル。
●ノズル本体軸心とスプレーの軸心を一致させた設計により、複数配列が容易。

標準圧力

0.3MPa

主用途

洗　浄：製紙（ワイヤー、フェルト、ロール）、鋼板、プリント基板
冷　却：鋼板
消　泡：汚水処理
その他：循環水を使用するとき

構造と材質と質量

構造	●ノズル内部にスプリングを内蔵し、スプリング強さと水圧のバランスにより2体形のノズルチップが上下に移動するとともに開口する。 ●ノズルチップはメタルインジェクション法による製作。
材質	●S303
質量	●45g

外形図

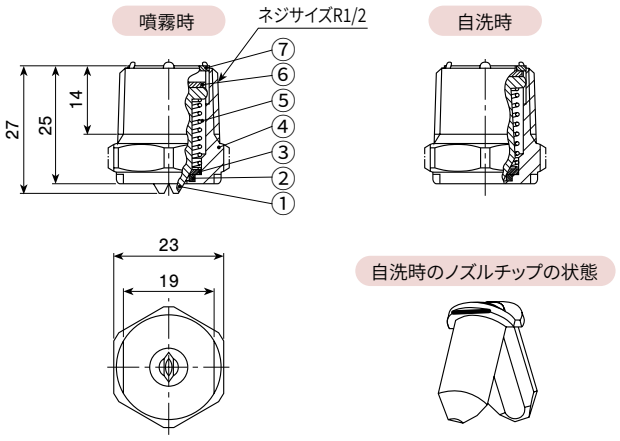

①ノズルチップ　②パッキン〈EPDM〉　③プレート　④本体
⑤スプリング　⑥パッキン〈EPDM〉　⑦リング

自洗形扇形ノズルMOMOJetの注意事項

自洗形扇形ノズルMOMOJetは自洗のときに噴口が大きく開口するため、噴霧量が増加します。ポンプの選定にご注意ください（注2）。

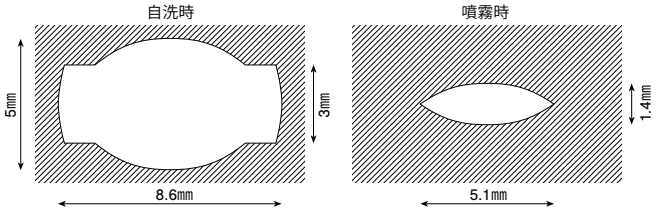

注1）形番、材質により、外観・外形寸法が若干異なる場合があります。

仕様

噴量の区分	噴角（°）		噴量（ℓ/min）							平均粒子径（μm）	異物通過径	
	0.3 MPa	0.7 MPa	0.2 MPa	0.3 MPa	0.5 MPa	0.7 MPa	1 MPa	1.5 MPa	2 MPa		噴霧時（mm）	自洗時（mm）
20	80	86	1.63	2.00	2.58	3.06	3.65	4.47	5.16	300	0.8	3.0
40	80	83	3.27	4.00	5.16	6.11	7.30	8.94	10.3	～	1.2	3.3
60	80	83	4.90	6.00	7.75	9.17	11.0	13.4	15.5	490	1.3	3.5

注2）噴霧開始時、ノズルの立ち上がりには、形番に関係なく約9ℓ/min（at0.02～0.03MPa）の流量が必要です。ポンプ選択時にはご注意ください。
3）噴霧開始圧力を0.1MPaに設定しています。噴霧圧力は0.2MPa以上でご使用ください。
4）アクティブノズルチップのため、精度保証は噴霧流量公差±10%、噴霧角度公差±10°です。

お引合い要領

形番はチャートをご覧いただき、下記のようにお伝えください。

〈例〉…1/2 MOMO 8020 S303

1/2※ MOMO 80 20 S303
噴角　噴量の区分　材質

- 20
- 40
- 60

※ ネジサイズR1/2を示します。

参　考

自洗形直進ノズル
MOMOJet“C”

同カタログのP.111に掲載しています。