エアー制御形扇形ノズル

一部受注生産品

SO-V / SO-VV

SO-V

SO-VV

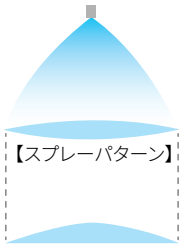

特　長

- ●中央が強く両端にかけて次第に弱まる山形流量分布の扇形噴霧を発生。
- ●ボタ落ちしにくい。
- ●反応（応答性）の良い制御が可能。
- ●パイロット（制御）エアーのON・OFFで噴霧・停止できる。

標準圧力

0.3MPa

耐　圧

SO-V：0.5MPa
SO-VV：1.0MPa

主用途

塗布：離型剤・潤滑剤・味付け
調湿：紙・食品

SO-Vシリーズ（セラミックチップ入り）

構造と材質と質量

構造	●パイロットエアーのON・OFFによりピストンが上下し、噴霧のON・OFFを制御。
材質	●チップはセラミック、他はS303
質量	●150g

注）形番、材質により、外観・外形寸法が若干異なる場合があります。

外形図

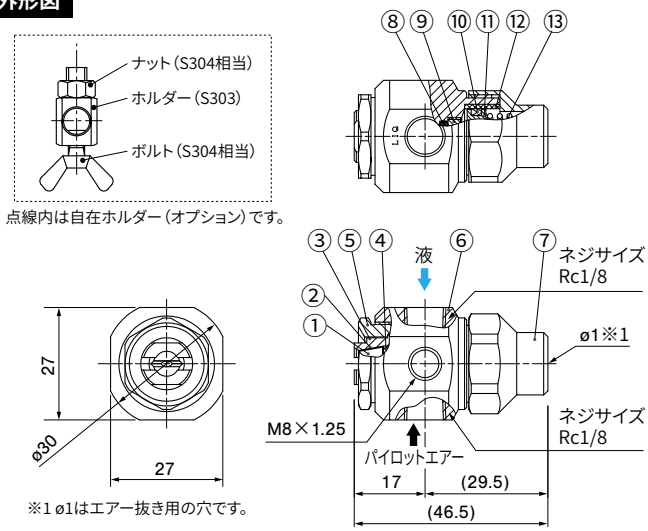

①チップ　②接着剤：アラルダイト®　③リティーナー
④パッキン〈PTFE〉　⑤キャップ　⑥アダプター　⑦スプリングキャップ
⑧Oリング〈FKM〉　⑨ロックナット　⑩Yパッキン〈NBR〉　⑪ピストン
⑫スリーブ〈超高分子量ポリエチレン〉　⑬スプリング〈S304〉

SO-VVシリーズ　受注生産品

構造と材質と質量

構造	●パイロットエアーのON・OFFによりピストンが上下し、噴霧のON・OFFを制御。
材質	●S303
質量	●170g

注）形番、材質により、外観・外形寸法が若干異なる場合があります。

外形図

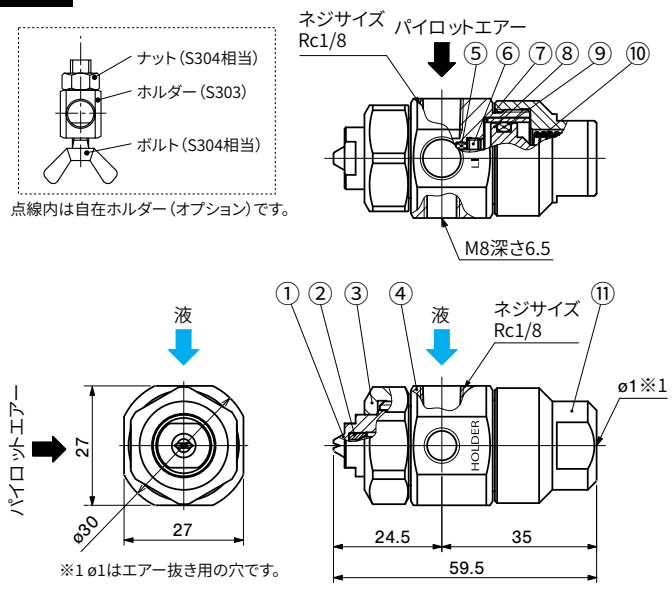

①チップ　②パッキン＜PTFE＞　③キャップ　④アダプター　⑤Oリング＜FKM＞
⑥ロックナット　⑦スリーブ＜PTFE＞　⑧ピストン　⑨Yパッキン＜NBR＞
⑩スプリング＜S304＞　⑪スプリングキャップ

一部受注生産品

SO-V / SO-VV

仕様

■SO-Vシリーズ

噴角の区分	噴量の区分	噴角(°) 0.15 MPa	噴角(°) 0.3 MPa	噴量(ℓ/min) 0.05 MPa	噴量(ℓ/min) 0.1 MPa	噴量(ℓ/min) 0.15 MPa	噴量(ℓ/min) 0.2 MPa	噴量(ℓ/min) 0.3 MPa	噴量(ℓ/min) 0.5 MPa	平均粒子径(μm)	異物通過径(mm)
115	03	101	115	–	0.17	0.21	0.24	0.30	0.39	140	0.2
	04	102	115	–	0.23	0.28	0.33	0.40	0.52	≀	0.2
	05	102	115	–	0.29	0.35	0.41	0.50	0.65	160	0.3
	07	103	115	–	0.40	0.49	0.57	0.70	0.90		0.3
	10	103	115	0.41	0.58	0.71	0.82	1.00	1.29	≀	0.4
	15	104	115	0.61	0.87	1.06	1.23	1.50	1.94		0.5
	20	104	115	0.82	1.15	1.41	1.63	2.00	2.58	270	0.6
90	02	76	90	–	0.12	0.14	0.16	0.20	0.26	145	0.2
	03	76	90	–	0.17	0.21	0.24	0.30	0.39	150	0.2
	04	77	90	–	0.23	0.28	0.33	0.40	0.52	≀	0.3
	05	77	90	–	0.29	0.35	0.41	0.50	0.65	170	0.3
	07	78	90	–	0.40	0.49	0.57	0.70	0.90		0.4
	10	78	90	0.41	0.58	0.71	0.82	1.00	1.29	≀	0.5
	15	79	90	0.61	0.87	1.06	1.23	1.50	1.94		0.6
	20	79	90	0.82	1.15	1.41	1.63	2.00	2.58	280	0.7
80	02	67	80	–	0.12	0.14	0.16	0.20	0.26	150	0.2
	03	67	80	–	0.17	0.21	0.24	0.30	0.39		0.3
	04	67	80	–	0.23	0.28	0.33	0.40	0.52	≀	0.3
	05	67	80	–	0.29	0.35	0.41	0.50	0.65	180	0.3
	07	68	80	–	0.40	0.49	0.57	0.70	0.90		0.4
	10	68	80	0.41	0.58	0.71	0.82	1.00	1.29	≀	0.5
	15	69	80	0.61	0.87	1.06	1.23	1.50	1.94		0.7
	20	69	80	0.82	1.15	1.41	1.63	2.00	2.58	290	0.8
65	02	52	65	–	0.12	0.14	0.16	0.20	0.26	155	0.2
	03	52	65	–	0.17	0.21	0.24	0.30	0.39	160	0.3
	04	52	65	–	0.23	0.28	0.33	0.40	0.52	≀	0.3
	05	52	65	–	0.29	0.35	0.41	0.50	0.65	190	0.4
	07	53	65	–	0.40	0.49	0.57	0.70	0.90		0.5
	10	54	65	0.41	0.58	0.71	0.82	1.00	1.29	≀	0.6
	15	54	65	0.61	0.87	1.06	1.23	1.50	1.94		0.8
	20	55	65	0.82	1.15	1.41	1.63	2.00	2.58	310	0.9
50	03	37	50	–	0.17	0.21	0.24	0.30	0.39	180	0.3
	04	37	50	–	0.23	0.28	0.33	0.40	0.52		0.4
	05	38	50	–	0.29	0.35	0.41	0.50	0.65	210	0.4
	07	38	50	–	0.40	0.49	0.57	0.70	0.90		0.5
	10	40	50	0.41	0.58	0.71	0.82	1.00	1.29	≀	0.6
	15	40	50	0.61	0.87	1.06	1.23	1.50	1.94		0.8
	20	41	50	0.82	1.15	1.41	1.63	2.00	2.58	340	1.0
40	05	30	40	–	0.29	0.35	0.41	0.50	0.65	230	0.4
	07	30	40	–	0.40	0.49	0.57	0.70	0.90		0.5
	10	31	40	0.41	0.58	0.71	0.82	1.00	1.29	≀	0.7
	20	32	40	0.82	1.15	1.41	1.63	2.00	2.58	380	1.0
25	05	18	25	–	0.29	0.35	0.41	0.50	0.65	270	0.5
	07	18	25	–	0.40	0.49	0.57	0.70	0.90		0.6
	10	18	25	0.41	0.58	0.71	0.82	1.00	1.29	≀	0.8
	15	19	25	0.61	0.87	1.06	1.23	1.50	1.94	440	1.0
15	05	9	15	–	0.29	0.35	0.41	0.50	0.65	310	0.5
	07	9	15	–	0.40	0.49	0.57	0.70	0.90		0.7
	10	9	15	0.41	0.58	0.71	0.82	1.00	1.29	≀	0.8
	15	10	15	0.61	0.87	1.06	1.23	1.50	1.94	510	1.0

仕様

■SO-VVシリーズ

噴角の区分	噴量の区分	噴角(°) 0.15 MPa	0.3 MPa	0.7 MPa	噴量(ℓ/min) 0.05 MPa	0.1 MPa	0.15 MPa	0.2 MPa	0.3 MPa	0.5 MPa	0.7 MPa	1 MPa	平均粒子径(μm)	異物通過径(mm)
115	05	102	115	124	–	0.29	0.35	0.41	0.50	0.65	0.76	0.91	180	0.3
	07	103	115	124	–	0.40	0.49	0.57	0.70	0.90	1.07	1.28	200	0.3
	10	103	115	124	0.41	0.58	0.71	0.82	1.00	1.29	1.53	1.83	220	0.4
90	05	77	90	100	–	0.29	0.35	0.41	0.50	0.65	0.76	0.91	190	0.3
	07	78	90	100	–	0.40	0.49	0.57	0.70	0.90	1.07	1.28	210	0.4
	10	78	90	99	0.41	0.58	0.71	0.82	1.00	1.29	1.53	1.83	230	0.5
80	05	67	80	90	–	0.29	0.35	0.41	0.50	0.65	0.76	0.91	200	0.3
	07	68	80	89	–	0.40	0.49	0.57	0.70	0.90	1.07	1.28	220	0.4
	10	68	80	89	0.41	0.58	0.71	0.82	1.00	1.29	1.53	1.83	240	0.5
65	05	52	65	74	–	0.29	0.35	0.41	0.50	0.65	0.76	0.91	210	0.4
	07	53	65	74	–	0.40	0.49	0.57	0.70	0.90	1.07	1.28	230	0.5
	10	54	65	73	0.41	0.58	0.71	0.82	1.00	1.29	1.53	1.83	250	0.6
50	05	38	50	59	–	0.29	0.35	0.41	0.50	0.65	0.76	0.91	230	0.4
	07	38	50	58	–	0.40	0.49	0.57	0.70	0.90	1.07	1.28	250	0.5
	10	40	50	58	0.41	0.58	0.71	0.82	1.00	1.29	1.53	1.83	270	0.6
40	05	30	40	48	–	0.29	0.35	0.41	0.50	0.65	0.76	0.91	250	0.4
	07	30	40	48	–	0.40	0.49	0.57	0.70	0.90	1.07	1.28	280	0.5
	10	31	40	47	0.41	0.58	0.71	0.82	1.00	1.29	1.53	1.83	300	0.7
25	05	18	25	32	–	0.29	0.35	0.41	0.50	0.65	0.76	0.91	350	0.5
	07	18	25	32	–	0.40	0.49	0.57	0.70	0.90	1.07	1.28	390	0.6
	10	18	25	32	0.41	0.58	0.71	0.82	1.00	1.29	1.53	1.83	420	0.8
15	05	9	15	22	–	0.29	0.35	0.41	0.50	0.65	0.76	0.91	680	0.5
	07	9	15	21	–	0.40	0.49	0.57	0.70	0.90	1.07	1.28	740	0.7
	10	9	15	21	0.41	0.58	0.71	0.82	1.00	1.29	1.53	1.83	820	0.8

作動タイムチャート

パイロットエアーのON-OFFで噴霧-停止します。

パイロットエアー	OFF	ON	OFF	ON	OFF
液	停止	噴霧	停止	噴霧	停止

自在ホルダー(オプション)

ノズルを支柱(金属棒)に取り付け、固定することができます。

取付けポール径はø8用と、ø10用の2種類があります。

ご希望の方は
ø8は BIMø8MBW
ø10は BIMø10MBW と
お伝えください。

お引合い要領

形番はチャートをご覧いただき、下記のようにお伝えください。

SO-V

〈例〉…1/8 SO-V 11503 S303

1/8※2 SO-V 115 03 S303

噴角の区分: 115 ~ 15
噴量の区分: 02 ~ 20
材質

SO-VV

〈例〉…1/8 SO-VV 11505 S303

1/8※2 SO-VV 115 05 S303

噴角の区分: 115 ~ 15
噴量の区分: 05 ~ 10
材質

SO-VVシリーズは受注生産品です

※2 液、パイロットエアーのネジサイズRc1/8を示します。

参考

エアー制御形
直進ノズル

SO-CC
SO-CM

同カタログのP.108に掲載しています。

ご使用上の注意

- 液圧はSO-Vは0.5MPa以下、SO-VVは1.0MPa以下で供給してください。
- 制御エアーは0.2～0.5MPaで供給してください。
- 制御エアーのON-OFFは3方電磁弁などを使い、OFF時には電磁弁とノズル間の空気を抜いてください(空気が残っていると応答性が悪くなりボタ落ちなどが生じます)。