# デスケーリングノズル

一部受注生産品
**DSP**

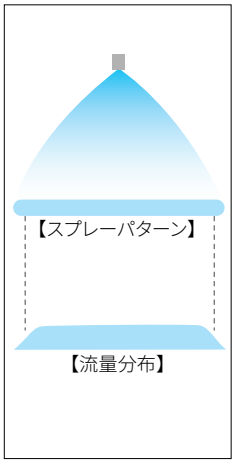


## 特　長

●強力洗浄専用の扇形ノズル。
●鋭いカミソリ刃のような薄くて強打の均等扇形パターン。
●水圧と噴霧流量とが同条件なら他のどの扇形ノズルよりもはるかに強打な洗浄力を発揮する。

## 標準圧力

5MPa

## 主用途

高圧洗浄：スケール落とし、錆落とし、脱脂、特に強烈で効率の高いジェット洗浄

## 構造と材質と質量

| | |
|---|---|
| 構造 | ●ノズル本体の噴口部にセラミックを使用した一体形。<br>●セラミック製噴口チップは流入口からノド部にかけては円形で、ノド部から噴口にかけては次第に狭まる偏平状の内孔を持つ。 |
| 材質 | ●セラミック噴口部の他は、S303 |
| 質量※1 | ●R1/8：7g　Rc3/8：52g |

※1 ストレーナー付きの場合、質量は5g増加します。

注）形番、材質により、外観・外形寸法が若干異なる場合があります。

## 外形図

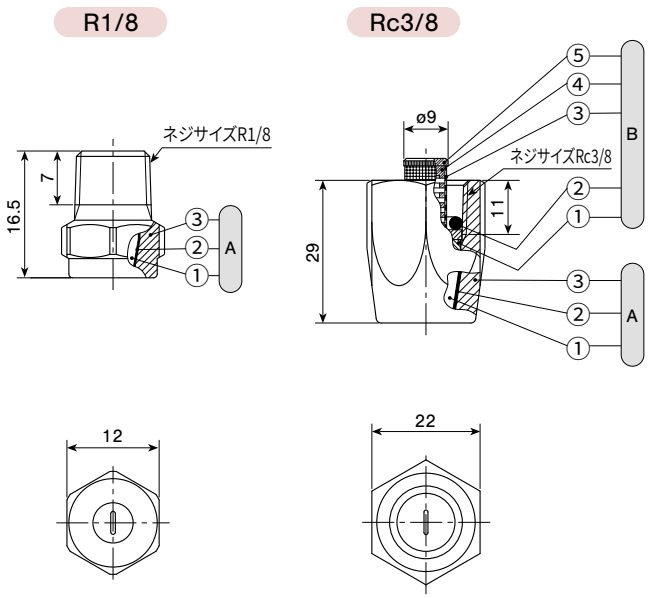


Ⓐノズル（①チップ　②接着剤:アラルダイト®　③ノズル本体）
Ⓑストレーナー（①パッキン〈PTFE〉　②Oリング〈NBR〉※2　③ストレーナースクリーン〈S316〉　④ストレーナーホルダー　⑤ストレーナーキャップ）

※2 Oリングは①パッキンと③④⑤のストレーナーの脱落防止用で、相手接続側ネジとのシール機能はありません。

## 仕様

| 噴角の区分 | 噴量の区分 | ネジサイズ | | 噴角（°） | | | 噴量（ℓ/min） | | | | | | | | | | 異物通過径（mm） |
|---|---|---|---|---|---|---|---|---|---|---|---|---|---|---|---|---|---|
| | | R1/8 | Rc3/8 | 3 MPa | 5 MPa | 10 MPa | 3 MPa | 3.5 MPa | 4 MPa | 4.5 MPa | 5 MPa | 6.5 MPa | 8 MPa | 10 MPa | 15 MPa | 20 MPa | |
| 15 | 56 | ○ | | 14 | 15 | 15 | 4.33 | 4.68 | 5.00 | 5.30 | 5.59 | 6.37 | 7.06 | 7.91 | 9.67 | 11.2 | 0.4 |
| | 64 | ○ | | 14 | 15 | 15 | 4.94 | 5.34 | 5.71 | 6.06 | 6.38 | 7.28 | 8.07 | 9.04 | 11.1 | 12.8 | 0.4 |
| | 72 | ○ | | 14 | 15 | 15 | 5.56 | 6.01 | 6.42 | 6.81 | 7.18 | 8.19 | 9.08 | 10.2 | 12.4 | 14.4 | 0.4 |
| | 80 | ○ | | 14 | 15 | 15 | 6.18 | 6.68 | 7.14 | 7.57 | 7.98 | 9.10 | 10.1 | 11.3 | 13.8 | 16.0 | 0.4 |
| | 88 | ○ | | 14 | 15 | 15 | 6.80 | 7.35 | 7.85 | 8.33 | 8.79 | 10.0 | 11.1 | 12.4 | 15.2 | 17.6 | 0.4 |
| | 96 | ○ | | 14 | 15 | 15 | 7.42 | 8.01 | 8.56 | 9.09 | 9.58 | 10.9 | 12.1 | 13.6 | 16.6 | 19.1 | 0.5 |
| | 104 | ○ | | 14 | 15 | 15 | 8.04 | 8.68 | 9.28 | 9.85 | 10.4 | 11.8 | 13.1 | 14.7 | 18.0 | 20.8 | 0.5 |
| | 112 | ○ | | 14 | 15 | 15 | 8.66 | 9.35 | 10.0 | 10.6 | 11.2 | 12.8 | 14.1 | 15.8 | 19.4 | 22.4 | 0.5 |
| | 120 | ○ | | 14 | 15 | 15 | 9.26 | 10.0 | 10.7 | 11.4 | 12.0 | 13.7 | 15.2 | 17.0 | 20.8 | 24.0 | 0.6 |
| | 128 | ○ | | 14 | 15 | 15 | 9.89 | 10.7 | 11.4 | 12.1 | 12.8 | 14.6 | 16.2 | 18.1 | 22.1 | 25.6 | 0.6 |
| | 144 | ○ | | 14 | 15 | 15 | 11.1 | 12.0 | 12.9 | 13.6 | 14.4 | 16.4 | 18.2 | 20.3 | 24.9 | 28.8 | 0.7 |
| | 160 | ○ | | 14 | 15 | 15 | 12.4 | 13.4 | 14.3 | 15.2 | 16.0 | 18.2 | 20.2 | 22.6 | 27.7 | 32.0 | 0.8 |

| 噴角の区分 | 噴量の区分 | ネジサイズ R1/8 | ネジサイズ Rc3/8 | 噴角(°) 3 MPa | 噴角(°) 5 MPa | 噴角(°) 10 MPa | 噴量(ℓ/min) 3 MPa | 噴量(ℓ/min) 3.5 MPa | 噴量(ℓ/min) 4 MPa | 噴量(ℓ/min) 4.5 MPa | 噴量(ℓ/min) 5 MPa | 噴量(ℓ/min) 6.5 MPa | 噴量(ℓ/min) 8 MPa | 噴量(ℓ/min) 10 MPa | 噴量(ℓ/min) 15 MPa | 噴量(ℓ/min) 20 MPa | 異物通過径(㎜) |
|---|---|---|---|---|---|---|---|---|---|---|---|---|---|---|---|---|---|
| 12 | 83 | | ●※3 | 11 | 12 | 12 | 6.43 | 6.94 | 7.42 | 7.87 | 8.30 | 9.46 | 10.5 | 11.7 | 14.4 | 16.6 | 0.4 |
| | 103 | | ●※3 | 11 | 12 | 12 | 7.98 | 8.62 | 9.21 | 9.77 | 10.3 | 11.7 | 13.0 | 14.6 | 17.8 | 20.6 | 0.4 |
| | 148 | | ○ | 11 | 12 | 12 | 11.5 | 12.4 | 13.2 | 14.0 | 14.8 | 16.9 | 18.7 | 20.9 | 25.6 | 29.6 | 0.5 |
| | 166 | | ○ | 11 | 12 | 12 | 12.9 | 13.9 | 14.8 | 15.7 | 16.6 | 18.9 | 21.0 | 23.5 | 28.8 | 33.2 | 0.5 |
| | 189 | | ○ | 11 | 12 | 12 | 14.6 | 15.8 | 16.9 | 17.9 | 18.9 | 21.5 | 23.9 | 26.7 | 32.7 | 37.8 | 0.6 |
| | 224 | | ○ | 11 | 12 | 12 | 17.4 | 18.7 | 20.0 | 21.3 | 22.4 | 25.5 | 28.2 | 31.6 | 38.8 | 44.7 | 0.7 |
| | 250 | | ○ | 11 | 12 | 12 | 19.4 | 20.9 | 22.4 | 23.7 | 25.0 | 28.5 | 31.6 | 35.4 | 43.3 | 50.0 | 0.7 |
| | 300 | | ○ | 11 | 12 | 12 | 23.2 | 25.1 | 26.8 | 28.5 | 30.0 | 34.2 | 37.9 | 42.4 | 52.0 | 60.0 | 0.9 |
| | 332 | | ○ | 11 | 12 | 12 | 25.7 | 27.8 | 29.7 | 31.5 | 33.2 | 37.9 | 42.0 | 46.9 | 57.5 | 66.4 | 1.0 |
| | 478 | | ○ | 11 | 12 | 12 | 37.0 | 40.1 | 42.8 | 45.3 | 47.8 | 54.5 | 60.5 | 67.7 | 82.8 | 95.7 | 1.5 |
| | 865 | | ○ | 11 | 12 | 12 | 67.0 | 72.5 | 77.4 | 82.1 | 86.5 | 98.6 | 110 | 123 | 150 | 173 | 2.6 |

●……ストレーナー装備可能(ストレーナーメッシュは#150です)　○……ストレーナーなし　※3　受注生産品です

**使用上のご注意**

孔幅が狭く目詰まりの懸念もあるため、使用水の浄化にご注意ください。

## 洗 浄 力

ノズルの洗浄力を決定する要因は複雑であり、それを評価する尺度として、弊社では打力と壊食量を用いています。なおノズル形式の違いによる洗浄力の強さは、液圧力、噴霧流量、噴霧距離が同一条件なら、円錐、扇形、直進の順で強くなります。

**【打力】**

| | 打力(×$\frac{1}{100}$N/cm) 最高 | 打力(×$\frac{1}{100}$N/cm) 平均 |
|---|---|---|
| 1/8M DSP 15104 | 560 | 503 |
| 1/8M VNP 1580 | 460 | 390 |

■噴霧圧力:5MPa
■噴霧高さ:150㎜

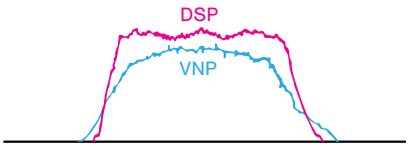


**【壊食量】**

扇形噴霧を試料に当て、その掘り込み深さを測定し、壊食量として表示します。

| 仕様 | 1/8M DSP 15104 | | 1/8M VNP 1580 | |
|---|---|---|---|---|
| 圧力(MPa) | 5 | 7 | 5 | 7 |
| 噴霧角度(°) | 16 | 16 | 16.5 | 17.0 |
| 噴霧流量(ℓ/min) | 9.9 | 11.7 | 10.1 | 12.0 |

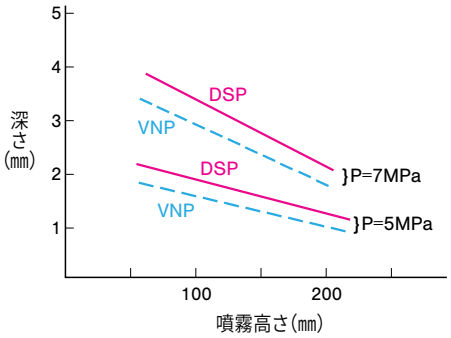


## お引合い要領

形番はチャートをご覧いただき、下記のようにお伝えください。

〈例〉…1/8M DSP 1556 BR-S303

| 1/8M | DSP | 15 | 56 | BR-S303 | |
|---|---|---|---|---|---|
| ネジサイズ※4 | | 噴角の区分 | 噴量の区分 | 材質 | ストレーナー |
| ■ 1/8M<br>■ 3/8F | | ■ 15<br>■ 12 | ■ 56<br>〜<br>■ 865 | | ■ W(装備)<br>■ ー(なし) |

※4 弊社の形番ではネジサイズの(R)はM、(Rc)はFと表記いたします。

この製品シリーズのストレーナー付きのものは受注生産品です。