超低圧広角扇形ノズル

LYYP

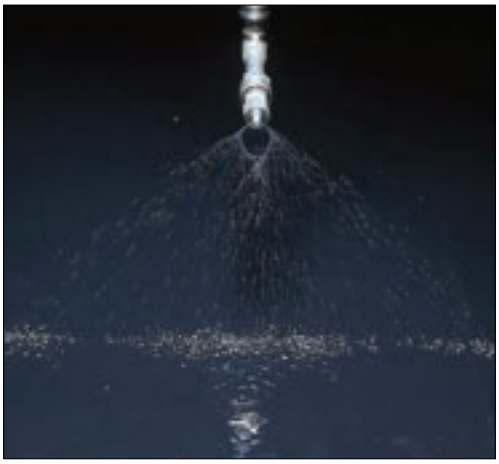

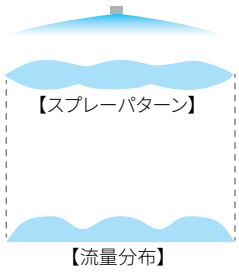

特　長

- ●超低圧(0.015MPa)でも扇形のスプレーパターンを維持できる広角扇形ノズル。
- ●スプレー泡が立たないソフトな打力の小噴量タイプ。
- ●同噴霧流量の扇形ノズルに比べ異物通過径が大きく目詰まりしにくい。
- ●全品禁油処理

標準圧力

0.015MPa

主用途

散布：半導体製造装置現像液のスプレー、薬品製造工程における微量散布、表面処理鋼板への薬液噴霧

構造と材質と質量

構造	●一体構造の全樹脂製
材質	●PVC オプション材質　S316、PCTFE
質量	●1.5g(射出成形品は1.4g)

噴霧角度と仰角

広角扇形ノズルは、ノズル取付けネジ軸線に対し75°の角度で噴霧します。
ノズルの配管への取付けにはご注意ください。

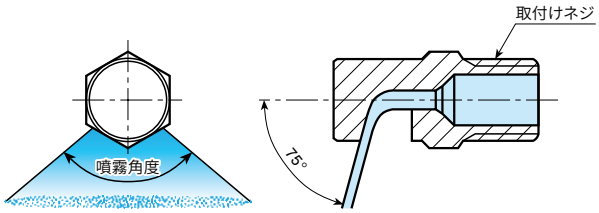

注）形番、材質により、外観・外形寸法が若干異なる場合があります。

外形図

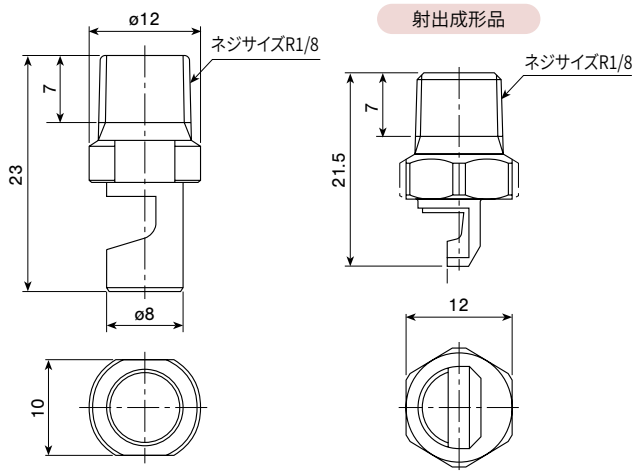

仕様

噴量の区分	LYYP	LYYP(射出成形品)	噴角(°) 0.01 MPa	0.015 MPa	0.02 MPa	噴量(ℓ/min) 0.008 MPa	0.01 MPa	0.012 MPa	0.015 MPa	0.02 MPa	0.03 MPa	0.04 MPa	平均粒子径(μm)	異物通過径(mm)
02		○	–	70	77	–	–	0.18	0.20	0.23	0.28	0.33	850	0.9
025	○		67	80	87	–	0.20	0.22	0.25	0.29	0.35	0.41		1.0
03	○		77	90	97	0.22	0.24	0.27	0.30	0.35	0.42	0.49		1.0
035		○	87	100	107	0.26	0.29	0.31	0.35	0.40	0.49	0.57		1.1
04		○	88	100	108	0.29	0.33	0.36	0.40	0.46	0.57	0.65	≀	1.3
05	○		97	110	117	0.37	0.41	0.45	0.50	0.58	0.71	0.82		1.3
06	○		107	120	127	0.44	0.49	0.54	0.60	0.69	0.85	0.98		1.4
07	○		107	120	127	0.51	0.57	0.63	0.70	0.81	0.99	1.14		1.6
08	○		108	120	128	0.58	0.65	0.72	0.80	0.92	1.13	1.31		1.7
10	○		108	120	128	0.73	0.82	0.89	1.00	1.15	1.41	1.63	1,350	1.9

LYYPシリーズの精度保証は噴霧角度は−5°〜＋10°、噴霧流量は±10%となります。

お引合い要領

形番はチャートをご覧いただき、下記のようにお伝えください。

LYYP

〈例〉･･･1/8M LYYP 025 PVC

1/8M LYYP	025	PVC
ネジサイズ※1	噴量の区分	材質

- 025
- ≀
- 10

LYYP(射出成型品)

〈例〉･･･1/8M LYYP 02 PVC-IN

1/8M LYYP	02	PVC-IN
ネジサイズ※1	噴量の区分※2	材質

- 02
- 035
- 04

※1 弊社の形番ではネジサイズの(R)はMと表記いたします。

※2 噴霧流量の区分が035の場合は、1/8M LYYP 035 PVC(成形品)とお伝えください。

超低圧広角扇形ノズルLYYPの流量分布

噴霧高さや噴霧圧力の変化に対し、流量分布の変化が小さい特長を持っています。

■1/8M LYYP 07 PVC

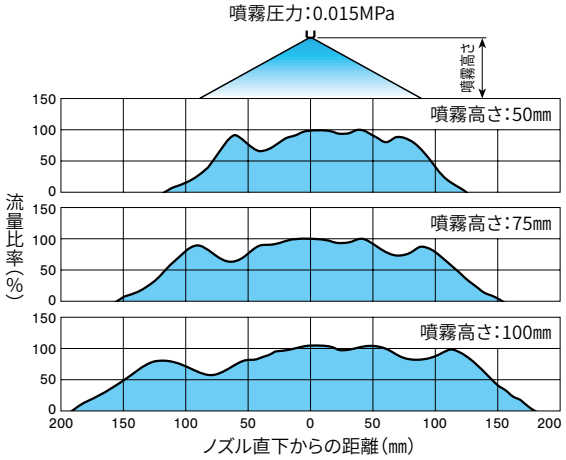

噴霧高さと流量分布の変化

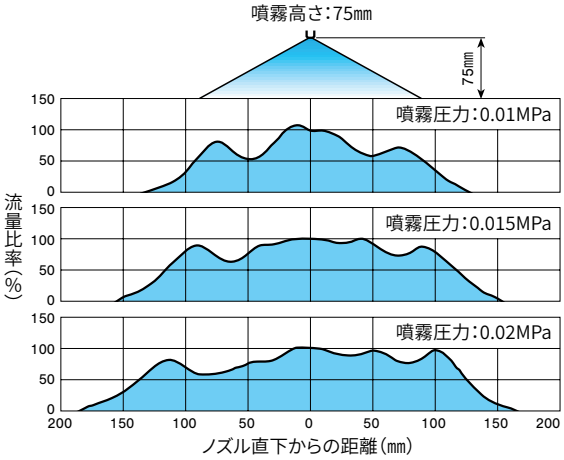

噴霧圧力と流量分布の変化