均等片扇形ノズル / ワンタッチ形 一触ノズル INOVVE

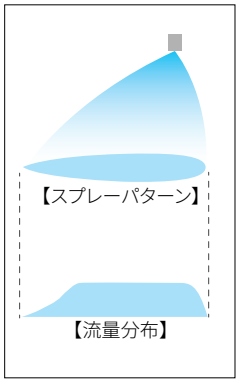

特　長

- ●ノズル軸心より偏心した扇形噴霧を発生し、かつ全域にわたり均等な流量分布。
- ●ノズルを複数配列すると、片方向の流れを作り出し異物残りを解消できる。
- ●樹脂製で耐薬品性に優れる。
- ●簡単着脱でメンテナンス時間を短縮、しかも取付け時に向き調整の必要なし。

標準圧力

0.3MPa

主用途

洗浄・リンス
エッチング

構造と材質

構造	●ノズル部（ノズルチップ、パッキン）とアダプター部の二体形タイプ。 ●約60°回転で着脱可能なワンタッチノズル。
材質	●ノズルチップはPP、アダプターはPPまたはPPS（オプション：PVDF）、パッキンはFEPM

寸法

アダプターネジサイズ	外形寸法（mm）						質量（g）	
	L_1	L_2	L_3	W_1	W_2	N	PP	PPS
R1/8	37	10	27	30	27	8	9	12
R1/4	40	10	30	30	27	11.5	10	13
R3/8	40	10	30	30	27	12	11	14

注）形番、材質により、外観・外形寸法が若干異なる場合があります。

外形図

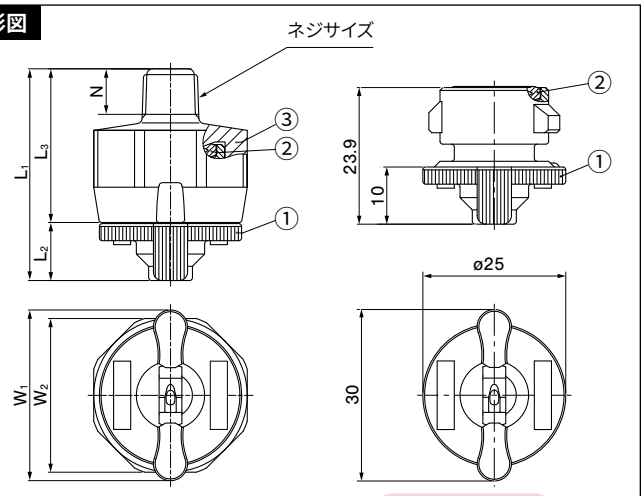

①ノズルチップ　②パッキン　③アダプター

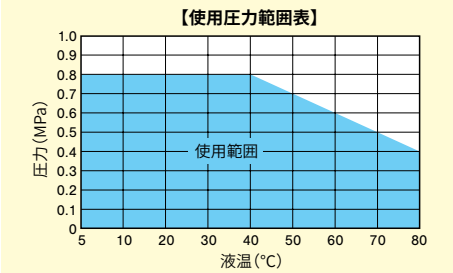

上表の青色の範囲外で使用しないでください。

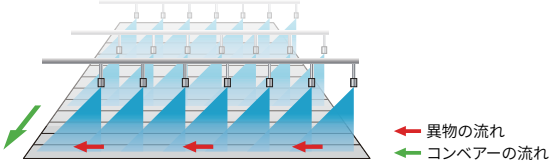

噴霧を一方向へ流し、異物残りを解消。

仕様

噴量の区分	ネジサイズ			噴角（°）			噴量（ℓ/min）				平均粒子径（μm）	異物通過径（mm）	ノズルチップの色
	R1/8	R1/4	R3/8	0.15 MPa	0.3 MPa	0.5 MPa	0.15 MPa	0.3 MPa	0.5 MPa	0.7 MPa			
30	○	○	○	42	45	46	2.12	3.00	3.88	4.58	600〜800	1.0	
50	○	○	○	42	45	46	3.54	5.00	6.46	7.64		1.3	

お引合い要領

形番はチャートをご覧いただき、下記のようにお伝えください。

完成品

〈例〉…1/4M INOVVE 4530 PP(FEPM)+PP

1/4M	INOVVE 45	30	PP(FEPM) +	PP
ネジサイズ※	噴角	噴量の区分	ノズルチップ、パッキンの材質	アダプターの材質と色
■ 1/8M ■ 1/4M ■ 3/8M		■ 30 ■ 50		■ PP ■ PPS

ノズルチップのみ

〈例〉…INOVVE 4530 PP(FEPM)

INOVVE 45	30	PP(FEPM)
噴角	噴量の区分	ノズルチップ、パッキンの材質
	■ 30 ■ 50	

アダプターのみ　ご準備できます。お問い合わせください。

プラグ　ノズルを使用しないときはプラグと取り換えることができます。
プラグについてはP.27の「一触関連商品」をご覧ください。

※ 弊社の形番ではネジサイズの（R）はMと表記いたします。