クイックボールノズル

INQB

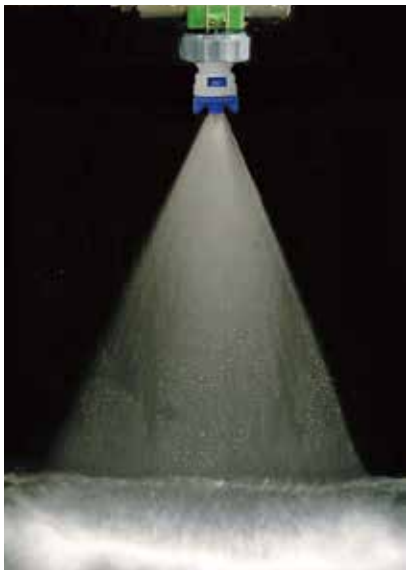

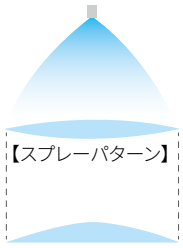

特　長

- ●配管への取付けが容易なアダプター付きノズル。配管にø14.3の孔をあけて差し込むだけで取付けできる。
- ●ノズルはINVVシリーズを使用し、簡単着脱でメンテナンス時間を短縮。
- ●ノズルの噴霧方向は50°までで任意の方向に調整可能。
- ●ノズルチップは噴量の区分で色分けされている。
- ●アダプターは配管サイズで色分けされている。
- ●パイプとアダプターの間はOリングでシールし、0.4MPaまで使用可。
- ●スプリングロック（オプション）採用で、確実に固定できる。

標準圧力

0.3MPa

主用途

塗装前後処理：自動車、塗装プラント、家電製品
洗浄：製鉄酸洗後の水洗浄、食品工場での水洗工程

構造と材質

構造	●ノズル、ボール部、アダプター部から成り、損耗したノズルだけを取替えできる。
材質	●主要部FRPP

寸法

【金属配管用】

配管※1サイズ（インチ）	アダプターの色	外形寸法（mm）						質量※3（g）
		L_1※2	L_2	L_3	L_4	øD_1	øD_2	
1		111	93	76	59	34	48	54
1¼		120	102	80	59	42.7	48	55
1½		126	108	83	59	48.6	48	56
2		138	120	89	59	60.5	48	58

※1 JIS G 3459（SUS配管）に準拠した配管にご使用ください。
※2 スプリングロック（オプション）なしの場合、L_1は2mm短くなります。
※3 スプリングロック（オプション）付きの場合、質量は5～7g増加します。

【PVC配管用】

配管※4サイズ（呼び径）	アダプターの色	外形寸法（mm）						質量※3（g）
		L_1※2	L_2	L_3	L_4	øD_1	øD_2	
25A		109	91	75	59	32	48	54
30A		115	97	78	59	38	48	54
40A		126	108	83	59	48.6	48	56
50A		138	120	89	59	60.5	48	58

※2 スプリングロック(オプション)なしの場合、L_1は2mm短くなります。
※3 スプリングロック(オプション)付きの場合、質量は5～7g増加します。
※4 呼び径40A、50A用はそれぞれ、金属配管用の1*1/2インチ、2インチ用と共用です。
JIS K 6742（PVC配管）に準拠した配管にご使用ください。

注）形番、材質により、外観・外形寸法が若干異なる場合があります。

外形図

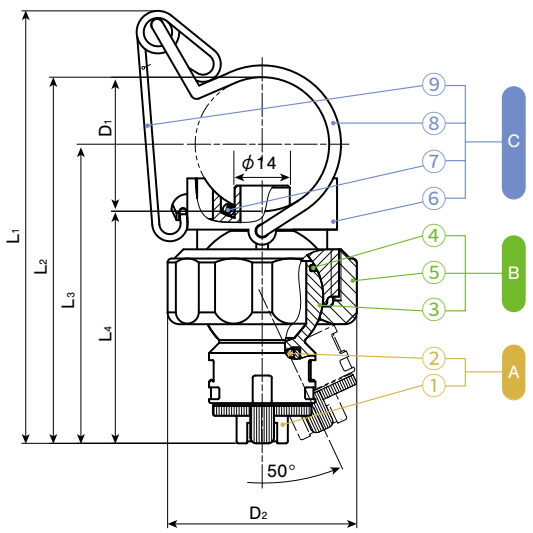

Ⓐノズル部（①ノズルチップ〈PP〉　②パッキン〈FEPM〉）
Ⓑボール部（③ボールアダプター　④Oリング〈NBR〉）　⑤キャップ
Ⓒアダプター部（⑥本体　⑦Oリング〈NBR〉　⑧スプリングクリップ　⑨スプリングロック※5　※5 ⑨はオプション品です）

ノズル部は一触ノズル（INVVシリーズ、INJJXシリーズ）が装着できます。
一触ノズル（ISVVシリーズ、ISJJXシリーズ）は装着できません。

仕様

噴角の区分	噴量の区分	配管サイズ（インチ）	配管サイズ（呼び径）	噴量(ℓ/min) 0.1 MPa	0.2 MPa	0.3 MPa	0.4 MPa	平均粒子径(μm)	異物通過径(mm)	ノズル本体の色
80	80	1・1¼・1½・2	25A・30A・(40A)・(50A)	4.62	6.53	8.00	9.24	430	1.7	
	100			5.77	8.16	10.0	11.5		1.9	
	120			6.93	9.80	12.0	13.9		2.1	
	160			9.24	13.1	16.0	18.5		2.5	
	180			10.4	14.7	18.0	20.8	～	2.7	
	200			11.5	16.3	20.0	23.1		2.9	
	240			13.9	19.6	24.0	27.7		3.2	
	280			16.2	22.9	28.0	32.3		3.5	
	390			22.5	31.8	39.0	45.0	610	4.4	
65	80			4.62	6.53	8.00	9.24	460	1.9	
	100			5.77	8.16	10.0	11.5		2.1	
	120			6.93	9.80	12.0	13.9		2.4	
	160			9.24	13.1	16.0	18.5		2.8	
	180			10.4	14.7	18.0	20.8	～	2.9	
	200			11.5	16.3	20.0	23.1		3.2	
	240			13.9	19.6	24.0	27.7		3.5	
	280			16.2	22.9	28.0	32.3		3.8	
	390			22.5	31.8	39.0	45.0	650	4.7	
40	120			6.93	9.80	12.0	13.9	560	2.8	
	160			9.24	13.1	16.0	18.5	～	3.2	
	180			10.4	14.7	18.0	20.8		3.5	
	280			16.2	22.9	28.0	32.3	800	4.4	

⚠ ご使用上の注意

0.4MPa以下でご使用ください。

ウォーターハンマーがかかる場合や急激な圧力変化があるときにはご使用をお控えください。

お引合い要領

形番はチャートをご覧いただき、下記のようにお伝えください。

〈例〉…INVV 65280 PP+INB+1*1/4QBFRPP+L

ノズル部　ボール部　アダプター部　スプリングロック（オプション）

INVV [65] [280] PP + INB + [1*1/4] QB FRPP + L

- 噴角の区分：80 / 65 / 40
- 噴量の区分：80 ～ 390
- 材質
- 配管サイズ※6：1 / 1*1/4 / 1*1/2 / 2 / 25A / 30A
- 材質

プラグについてはP.27「一触シリーズ関連商品」をご参照ください。

※6 40A配管用は1*1/2インチ、50A配管用は2インチのアダプターをご用命ください。