充円錐ノズル / 標準形

一部受注生産品

JJXP

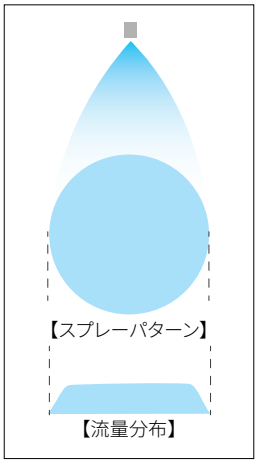

特　長

- ●スプレーパターンが円形で均等な流量分布の充円錐ノズル。
- ●小噴量から中噴量までシリーズ化。
- ●異物通過径を大きくするため、ワーラーにX形の構造を使用。このため目詰まりしにくい。

標準圧力

0.2MPa

主用途

洗浄：ガス、焼却煙、機器装置、エリミネーター、スクリーン、タンク、部品、砕石、土砂
冷却：ガス、機器装置、タンク、鋼板
散布：汚水処理、バッ気、消泡、防火、消火、鎮塵、海水淡水化装置

構造と材質

構造	●ノズル本体とX形ワーラーの2部品またはCリングを含む3部品より成り、ワーラーを本体に圧入した一体形ノズル。
材質	●ネジサイズR1/8～R3/8はS303 Rc3/8～Rc1はS303 Rc1½以上はS316 ●ワーラーの材質にS316L相当、SCS16を使用している形番もあります。 オプション材質※1　S316、S316L、PP、PTFE（ネジサイズ Rc3/8 以上） ※1 オプション材質の場合、ネジサイズが異なることがあります。

寸法

図面番号	ネジサイズ※2	外形寸法（mm）							質量（g）
		L_1	L_2	L_3	H	W	øD	N	
❶	R1/8(005)	20	32.5	–	12	–	–	7	9.5※3
	R1/8(010～030)	20	–	–	12	–	–	7	11
❷	R1/4(005)	20	32.5	–	14	–	–	10.5	18※3
	R1/4(010～030)	20	–	–	14	–	–	10.5	18
❸	R1/4(040～060)	28	–	–	14	–	–	10.5	21
❹	R3/8	34	–	6	–	17	20	11	50
❺	Rc3/8	43	–	6	–	17	20	11	61
	Rc1/2	54	–	8	–	22	25	14	140
	Rc3/4	69	–	10	–	27	32	15	270
	Rc1	89	–	14	–	34	40	17	515
	Rc1½	124	–	20	–	50	58	19	1,520
	Rc2(250～350)	160	–	24	–	60	70	23	2,600
	Rc2(400～500)	118.5	–	24	–	60	70	23	2,050
	Rc2½	147.5	–	27	–	80	90	27	4,360
	Rc3(920)	163.5	–	30	–	90	105	30	6,700
	Rc3(1,200)	170.5	–	30	–	90	105	30	6,500

※2 ネジサイズの中の(　)の数値は、噴霧流量の区分です。
※3 ストレーナー付きの場合、質量は2g増加します。

注）形番、材質により、外観・外形寸法が若干異なる場合があります。

外形図

❶ R1/8

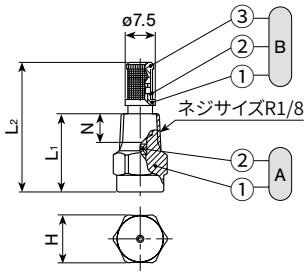

R1/8（005）はⒶⒷ
R1/8（010～030）はⒶのみ

❷ R1/4

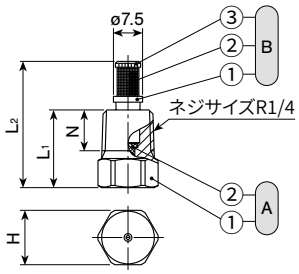

R1/4（005）はⒶⒷ
R1/4（010～030）はⒶのみ

❸ R1/4

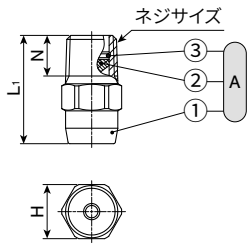

❹ R3/8

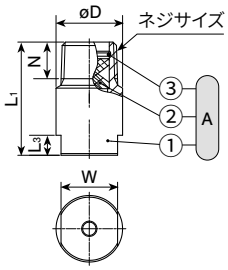

❺ Rc3/8以上

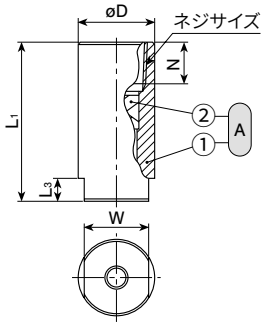

Ⓐノズル（①ノズル本体　②ワーラー　③Cリング）
Ⓑストレーナー（①ストレーナーホルダー　②ストレーナースクリーン〈S316〉　③ストレーナーキャップ）

仕様

噴量の区分	ネジサイズ R1/8	R1/4	R3/8	Rc3/8	噴角(°) 0.05 MPa	0.2 MPa	0.5 MPa	噴量(ℓ/min) 0.03 MPa	0.05 MPa	0.1 MPa	0.15 MPa	0.2 MPa	0.3 MPa	0.5 MPa	0.7 MPa	1 MPa	平均粒子径(μm)	異物通過径(mm)
005	●	●			–	55	65	–	–	0.36	0.44	0.50	0.59	0.73	0.83	0.96	270	0.4
010	○	○			50	55	45	–	0.53	0.73	0.88	1.00	1.18	1.45	1.67	1.93	290	0.7
015	○	○			60	65	55	–	0.79	1.09	1.31	1.50	1.77	2.18	2.50	2.89	～	0.8
020	○	○			60	65	55	–	1.06	1.46	1.75	2.00	2.36	2.91	3.34	3.86		1.4
030	○	○			65	70	60	–	1.59	2.18	2.63	3.00	3.54	4.36	5.00	5.79	410	1.4
040		○			60	65	55	–	2.12	2.91	3.51	4.00	4.72	5.81	6.67	7.72	380	1.7
050		○			65	70	60	–	2.65	3.64	4.38	5.00	5.90	7.27	8.34	9.64	～	1.7
060		○			70	75	65	2.51	3.18	4.37	5.26	6.00	7.08	8.72	10.0	11.6	520	1.7
070			○	○	60	65	60	2.93	3.71	5.09	6.13	7.00	8.26	10.2	11.7	13.5	480	1.9
080			○	○	65	70	65	3.35	4.24	5.82	7.01	8.00	9.44	11.6	13.3	15.4	～	1.9
10			○	○	75	80	75	4.19	5.29	7.28	8.76	10.0	11.8	14.5	16.7	19.3		2.6
12			○	○	80	85	80	5.03	6.35	8.73	10.5	12.0	14.2	17.4	20.0	23.1	660	2.6

噴量の区分	ネジサイズ※4 Rc 1/2	Rc 3/4	Rc 1	Rc 1½	Rc 2	Rc 2½	Rc 3	噴角(°) 0.05 MPa	0.2 MPa	0.5 MPa	噴量(ℓ/min) 0.03 MPa	0.05 MPa	0.1 MPa	0.15 MPa	0.2 MPa	0.3 MPa	0.5 MPa	0.7 MPa	1 MPa	平均粒子径(μm)	異物通過径(mm)
14	○							65	70	55	5.86	7.41	10.2	12.3	14.0	16.5	20.3	23.3	27.0	590	3.5
16	○							70	75	60	6.70	8.47	11.6	14.0	16.0	18.9	23.3	26.7	30.9	～	3.5
18	○							75	80	65	7.54	9.53	13.1	15.8	18.0	21.2	26.2	30.0	34.7		3.5
20	○							80	85	70	8.38	10.6	14.6	17.5	20.0	23.6	29.1	33.4	38.6	740	3.5
23		○						70	75	60	9.63	12.2	16.7	20.2	23.0	27.1	33.4	38.4	44.4	630	4.7
26		○						75	80	65	10.9	13.8	18.9	22.8	26.0	30.7	37.8	43.4	50.1		4.7
30		○						80	85	70	12.6	15.9	21.8	26.3	30.0	35.4	43.6	50.0	57.9	～	4.7
35		○						85	90	75	14.7	18.5	25.5	30.7	35.0	41.3	50.9	58.4	67.5		4.7
40		○						90	95	80	16.8	21.2	29.1	35.1	40.0	47.2	58.1	66.7	77.2		4.7
45		○						90	95	80	18.8	23.8	32.7	39.4	45.0	53.1	65.4	75.0	86.8	950	4.7
50			○					70	75	60	20.9	26.5	36.4	43.8	50.0	59.0	72.7	83.4	96.4	800	6.0
60			○					80	85	70	25.1	31.8	43.7	52.6	60.0	70.8	87.2	100	116		6.0
80			○					90	95	80	33.5	42.4	58.2	70.1	80.0	94.4	116	133	154	～	6.0
90			○					90	95	80	37.7	47.7	65.5	78.9	90.0	106	131	150	174	1,150	6.6
100				○				80	85	70	41.9	52.9	72.8	87.6	100	118	145	167	193	1,000	8.4
150				○				85	90	75	62.8	79.4	109	131	150	177	218	250	289	～	10.3
200				○				90	95	80	83.8	106	146	175	200	236	291	334	386	1,350	10.3
250					○			85	90	75	105	132	182	219	250	295	363	417	482	1,200	12.7
300					○			90	95	80	126	159	218	263	300	354	436	500	579		12.7
350					○			90	95	80	147	185	255	307	350	413	509	584	675	～	12.7
400					○			75	80	65	168	212	291	351	400	472	581	667	772		13.2
500					○			95	95	80	209	265	364	438	500	590	727	834	964	1,500	14.1
600						○		75	80	65	251	318	437	526	600	708	872	1,001	1,157	1,500	16.9
700						○		85	90	75	293	371	509	613	700	826	1,017	1,167	1,350	1,800	16.9
920							○	100	100	85	385	487	669	806	920	1,086	1,337	1,534	1,775	1,660	18.1
1200							○	105	105	90	503	635	873	1,052	1,200	1,416	1,744	2,001	2,315	1,950	20.0

●……ストレーナー装備可能(ストレーナーメッシュは#100です)　○……ストレーナーなし

※4 Rc2½、Rc3は受注生産品です。

スラリー分を含む液質では、摩耗対策が必要です。このような用途ではワーラーから噴口までをセラミックで構成した JUXP-AL92シリーズ を用意しています(当カタログP.71に掲載)。

お引合い要領

形番はチャートをご覧いただき、下記のようにお伝えください。

〈例〉…1/8M JJXP 005 S303W

1/8M	JJXP	005	S303	W
ネジサイズ※5		噴量の区分	材　質	ストレーナー
■ 1/8M ～ ■ 3F		■ 005 ～ ■ 1200	■ S303 ■ S316	■ W(装着) ■ ー(なし)

※5 弊社の形番ではネジサイズの(R)はM、(Rc)はFと表記いたします。

この製品シリーズは一部受注生産品です。

充円錐ノズル / 標準形

JJXP-PVDF

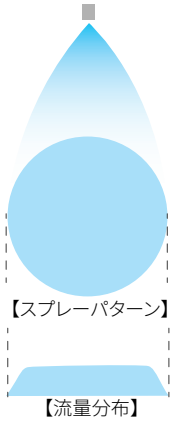

特　長

●スプレーパターンが円形で均等な流量分布の充円錐ノズル。
●異物通過径を大きくするため、ワーラーにX形の構造を使用。このため目詰まりしにくい。

標準圧力

0.2MPa

主用途

洗浄：機器装置、スクリーン、タンク、部品、砕石、土砂
冷却：機器装置、タンク
散布：汚水処理、バッ気、消泡、鎮塵、エッチング、薬液処理

構造と材質

構造	●ノズル本体とワーラーの2部品より成り、ワーラーをノズル本体に圧入した一体形ノズル。
材質	●PVDF

寸法

ネジサイズ	外形寸法(mm)				質量(g)
	L	H	øD	N	
R1/8	18	12	11	8	2.2
R1/4	22	14	12	11.5	4.1

注）形番、材質により、外観・外形寸法が若干異なる場合があります。

外形図

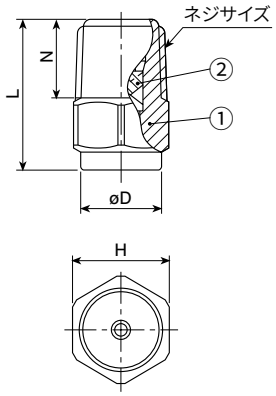

①ノズル本体　②ワーラー

仕様

噴量の区分	ネジサイズ		噴角(°)			噴量(ℓ/min)									平均粒子径(μm)	異物通過径(mm)
	R1/8	R1/4	0.05 MPa	0.2 MPa	0.5 MPa	0.03 MPa	0.05 MPa	0.1 MPa	0.15 MPa	0.2 MPa	0.3 MPa	0.5 MPa	0.7 MPa	1 MPa		
010	○	○	60	65	55	–	0.53	0.73	0.88	1.00	1.18	1.45	1.67	1.93	290	0.8
015	○	○	60	65	55	–	0.79	1.09	1.32	1.50	1.77	2.18	2.50	2.89		1.0
020	○	○	60	65	55	–	1.06	1.46	1.75	2.00	2.36	2.91	3.34	3.86	～	1.5
025	○	○	60	65	55	–	1.32	1.82	2.20	2.50	2.95	3.62	4.17	4.82		1.5
030	○	○	60	65	55	–	1.59	2.18	2.63	3.00	3.54	4.36	5.00	5.79	410	1.5

お引合い要領

形番はチャートをご覧いただき、下記のようにお伝えください。

〈例〉…1/8M JJXP 010 PVDF

1/8M	JJXP	010	PVDF
ネジサイズ※		噴量の区分	材質
■ 1/8M ■ 1/4M		■ 010 ～ ■ 030	

※ 弊社の形番ではネジサイズの(R)はMと表記いたします。

充円錐ノズル / 標準形　JJXP-HTPVC / JJXP-PVC

塩酸などの薬液噴霧に対しては、耐熱塩ビ射出成形品JJXP-HTPVCシリーズをご用意しています。

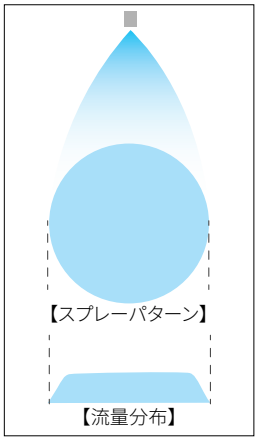

特　長

●スプレーパターンが円形で均等な流量分布の充円錐ノズル。
●異物通過径を大きくするため、ワーラーにX形の構造を使用。このため目詰まりしにくい。

標準圧力

0.2MPa

主用途

散布：エッチング液、薬品
洗浄：プリント基板、その他

JJXP-HTPVCシリーズ

構造と材質と質量

構造	●ノズル本体とワーラーの2部品より成る。
材質	●HTPVC
質量	●2.5g

注）形番、材質により、外観・外形寸法が若干異なる場合があります。

外形図

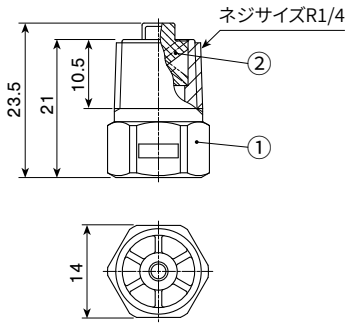

①ノズル本体　②ワーラー

JJXP-PVC

構造と材質と質量

構造	●ノズル本体とワーラーの2部品より成る。
材質	●PVC
質量	●1.4g

注）形番、材質により、外観・外形寸法が若干異なる場合があります。

外形図

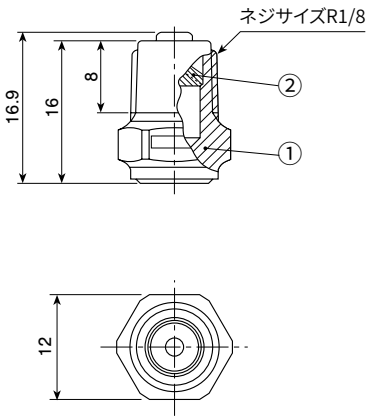

①ノズル本体　②ワーラー

仕様

■JJXP-HTPVCシリーズ

噴量の区分	噴角(°)			噴量(ℓ/min)									平均粒子径(μm)	異物通過径(mm)
	0.05 MPa	0.2 MPa	0.5 MPa	0.03 MPa	0.05 MPa	0.1 MPa	0.15 MPa	0.2 MPa	0.3 MPa	0.5 MPa	0.7 MPa	1 MPa		
040	60	65	55	–	2.12	2.91	3.51	4.00	4.72	5.81	6.67	7.72	380	2.1
050	65	70	60	–	2.65	3.64	4.38	5.00	5.90	7.27	8.34	9.64	≀	2.1
060	70	75	65	2.51	3.18	4.37	5.26	6.00	7.08	8.72	10.0	11.6	520	2.1

■JJXP-PVC

噴角(°)			噴量(ℓ/min)									平均粒子径(μm)	異物通過径(mm)
0.05 MPa	0.2 MPa	0.5 MPa	0.03 MPa	0.05 MPa	0.1 MPa	0.15 MPa	0.2 MPa	0.3 MPa	0.5 MPa	0.7 MPa	1 MPa		
70	75	66	–	1.06	1.46	1.75	2.00	2.36	2.91	3.34	3.86	350	1.5

お引合い要領 形番はチャートをご覧いただき、下記のようにお伝えください。

JJXP-HTPVC

〈例〉…1/4M JJXP 040 HTPVC

1/4M JJXP 040 HTPVC

ネジサイズ※ / 噴量の区分 / 材質

- 040
- 050
- 060

JJXP-PVC

1/8M JJXP 2*75/2 PVC

ネジサイズ※ / 噴角・噴量 / 材質

※ 弊社の形番ではネジサイズの(R)はMと表記いたします。