充円錐ノズル / 大噴量フランジ形

受注生産品
TJJX

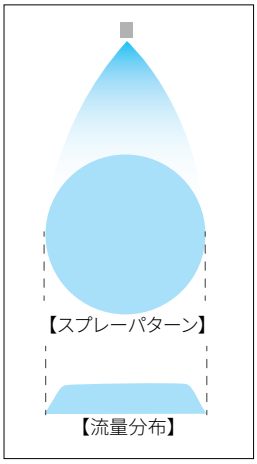

特　長

- ●スプレーパターンが円形で均等な流量分布の充円錐ノズル。
- ●配管との接続はフランジ締結。
- ●異物通過径を大きくするため、ワーラーにX形の構造を使用。このため目詰まりしにくい。

標準圧力

0.2MPa

主用途

冷却：ガス、液
反応：化学装置
散布：バッ気、海水淡水化装置

構造と材質

構造	●ノズル本体とワーラーより成り、ワーラーはロックボルトにより固定。ワーラーは取外し可能。 ●フランジ取付形。
材質	●ノズル本体はS304、S316、SCS13、SCS14、ワーラーはSCS13、SCS14、ロックボルトはS316 オプション材質　S316L、SCS16

寸法

フランジサイズ	外形寸法(mm)					フランジ(JIS 10K)		質量(kg)
	L	øD₁	øD₂	øD₃	t	数	ø(mm)	
4	171	210	175	117	18	8	19	9.3
5	211	250	210	143	20	8	23	11.4
6	253	280	240	169	22	8	23	22.7

注）形番、材質により、外観・外形寸法が若干異なる場合があります。

外形図

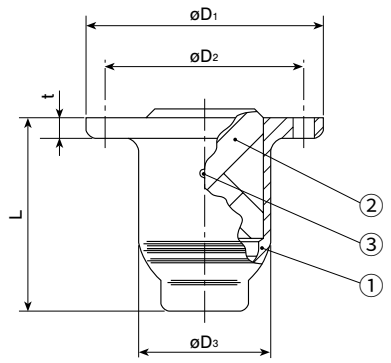

①ノズル本体　②ワーラー　③ロックボルト

仕様

噴量の区分	フランジサイズ			噴角(°)			噴量(ℓ/min)							平均粒子径(μm)	異物通過径(mm)
	4	5	6	0.05 MPa	0.2 MPa	0.5 MPa	0.03 MPa	0.05 MPa	0.1 MPa	0.15 MPa	0.2 MPa	0.3 MPa	0.5 MPa		
1500	○			90	90	75	628	794	1,091	1,315	1,500	1,770	2,180	1,850	28
2000	○			100	100	85	838	1,059	1,455	1,753	2,000	2,360	2,907	～	28
2500		○		90	90	75	1,047	1,324	1,819	2,191	2,500	2,950	3,634		36
3000		○		100	100	85	1,257	1,588	2,183	2,629	3,000	3,540	4,361	2,500	36
3500			○	90	90	75	1,466	1,853	2,547	3,067	3,500	4,130	5,087	～	43
4000			○	95	95	80	1,675	2,118	2,911	3,505	4,000	4,720	5,814	2,650	43

より大きな噴量のもの、大きなフランジサイズのものについてはお問い合わせください。

お引合い要領

形番はチャートをご覧いただき、下記のようにお伝えください。

〈例〉…4 TJJX 1500 S304

4	TJJX	1500	S304
フランジサイズ		噴量の区分	材　質
■4		■1500	■S304
～		～	■S316
■6		■4000	■SCS13
			■SCS14

この製品シリーズは受注生産品です。

TJJX-SiCシリーズ 受注生産品

スラリー分を含む液では摩耗対策が必要です。このような用途では、ノズル本体とX形のワーラーをSiCで鋳込成形した TJJX-SiCシリーズ がございます。ご相談ください。

シリーズ	外　観	構　造	特　長	主 用 途
TJJX-SiC		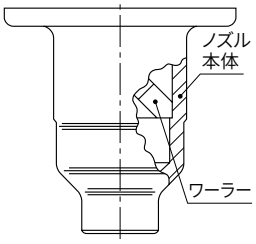	●スプレーパターンが円形で均等な流量分布の充円錐ノズル。 ●異物通過径を大きくするため、ワーラーにX形の構造を使用。このため目詰まりしにくい。 ●ノズル本体とワーラーは一体焼成結合。 ●全SiC製のため、抜群に耐摩耗性が優れる。また質量は金属製ノズルの1/2以下と軽量。 注）鋳込成形のため、噴霧流量公差±10%、噴霧角度公差±7°の精度保証です。	●水砕設備 循環水噴霧 ●その他、 スラリー液噴霧