充円錐ノズル / 広噴角形

一部受注生産品

BBXP / BBXP-PVDF / BBXP-PVC

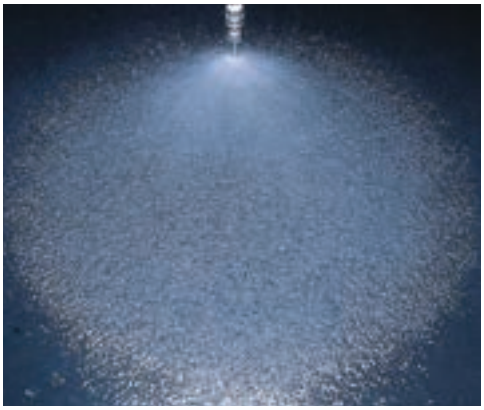

特　長

- ●スプレーパターンが円形で均等な流量分布の広噴角充円錐ノズル。
- ●噴霧角度が120°のため、他のどのノズルよりも広い噴霧面積をカバーできる。
- ●小噴量から中噴量までシリーズ化。
- ●異物通過径を大きくするため、ワーラーにX形の構造を採用。このため目詰まりしにくい。

標準圧力

0.2MPa（噴霧流量の区分008～060）
0.35MPa（噴霧流量の区分10以上）

主用途

洗浄：ガス、焼却煙、機器装置、エリミネーター、スクリーン、タンク、部品、砕石、土砂
冷却：ガス、機器装置、タンク、鋼板
散布：汚水処理、バッ気、消泡、防火、消火、鎮塵、海水淡水化装置

BBXPシリーズ　一部受注生産品

構造と材質

構造	●ノズル本体とワーラーの2部品またはCリングを含む3部品より成り、ワーラーを本体に圧入した一体形ノズル。
材質	●ネジサイズR1/8～Rc1はS303、Rc1½以上はS316 オプション材質　S316L、その他

寸法

図面番号	ネジサイズ※1	外形寸法（mm）						質量（g）
		L_1	L_2	H	W	øD	N	
❶	R1/8	21	–	12	–	–	7	11
	R1/4（015,020）	21	–	14	–	–	10.5	20
	R1/4（030）	21.5	–	14	–	–	10.5	20
❷	R1/4（040～060）	29	–	14	–	–	10.5	21
❸	R3/8	36.5	6	–	17	20	11	55
❹	Rc3/8	45.5	6	–	17	20	11	75
	Rc1/2	56	8	–	22	25	14	140
	Rc3/4	73	10	–	27	32	15	300
	Rc1	94	14	–	34	40	17	585
	Rc1½	131	20	–	50	58	19	1,760
	Rc2	168	24	–	60	70	23	2,980
	Rc2½	199	27	–	80	90	27	5,890
	Rc3	220	30	–	90	105	30	9,400
	Rc4	278	40	–	115	130	36	16,100

※1 ネジサイズの中の（　）の数値は、噴霧流量の区分です。
注）形番、材質により、外観・外形寸法が若干異なる場合があります。

外形図

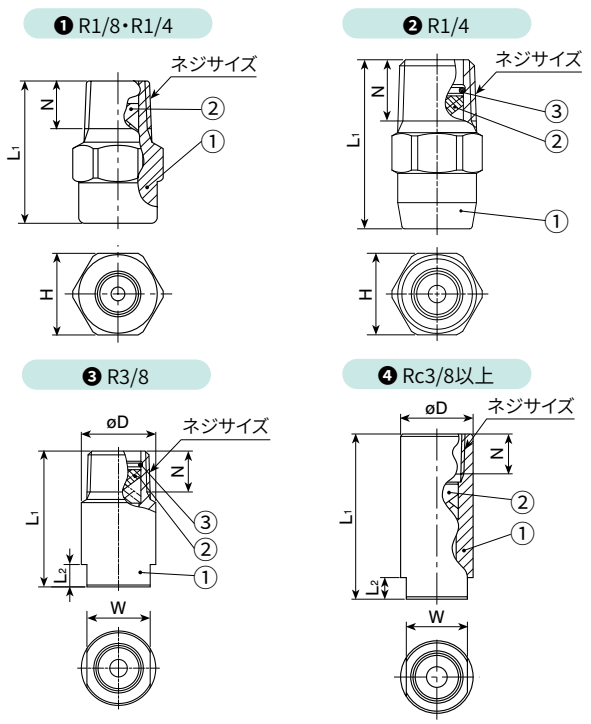

BBXP-PVDFシリーズ

構造と材質

構造	●ノズル本体とワーラーの2部品より成り、ワーラーをノズル本体に圧入した一体形ノズル。
材質	●PVDF

寸法

ネジサイズ	外形寸法（mm）				質量（g）
	L	H	øD	N	
R1/8	18	12	11	8	2
R1/4	22	14	12	11.5	4.1

注）形番、材質により、外観・外形寸法が若干異なる場合があります。

外形図

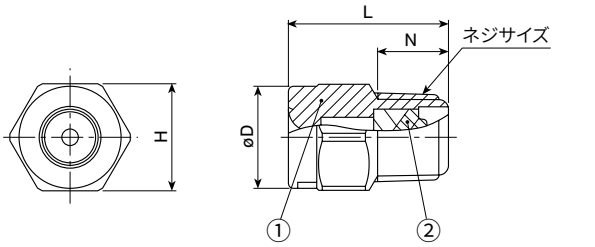

BBXP-PVC

構造と材質と質量

構造	●ノズル本体とワーラーの2部品から成る。
材質	●PVC
質量	●1.4g

注）形番、材質により、外観・外形寸法が若干異なる場合があります。

外形図

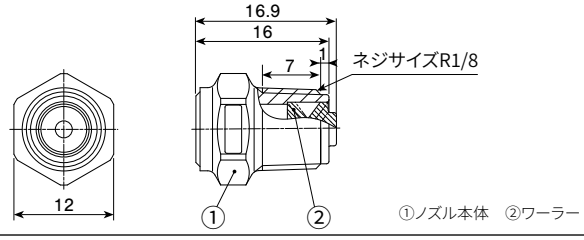

仕様

■BBXPシリーズ

噴量の区分	ネジサイズ		噴角(°)			噴量(ℓ/min)									平均粒子径(μm)	異物通過径(mm)
	R1/8	R1/4	0.05 MPa	0.2 MPa	0.5 MPa	0.03 MPa	0.05 MPa	0.1 MPa	0.15 MPa	0.2 MPa	0.35 MPa	0.5 MPa	0.7 MPa	1 MPa		
015	○	○	–	120	112	–	–	1.09	1.32	1.50	1.88	2.18	2.50	2.89	300	0.7
020	○	○	110	120	112	–	1.06	1.46	1.75	2.00	2.51	2.91	3.34	3.86	≀	0.9
030	○	○	112	120	113	–	1.59	2.18	2.63	3.00	3.77	4.36	5.00	5.79	340	1.3
040		○	110	120	112	–	2.12	2.91	3.51	4.00	5.03	5.81	6.67	7.72	350	1.4
050		○	112	120	113	–	2.65	3.64	4.38	5.00	6.28	7.27	8.34	9.64	≀	1.7
060		○	114	120	114	2.51	3.18	4.37	5.26	6.00	7.54	8.72	10.0	11.6	450	1.7

噴量の区分	ネジサイズ※2										噴角(°)			噴量(ℓ/min)									平均粒子径(μm)	異物通過径(mm)
	R3/8	Rc3/8	Rc1/2	Rc3/4	Rc1	Rc 1½	Rc2	Rc 2½	Rc3	Rc4	0.15 MPa	0.35 MPa	0.7 MPa	0.03 MPa	0.05 MPa	0.1 MPa	0.15 MPa	0.2 MPa	0.35 MPa	0.5 MPa	0.7 MPa	1 MPa		
10	○	○									123	120	111	3.34	4.21	5.79	6.98	7.96	10.0	11.6	13.3	15.3	390	2.0
12	○	○									124	120	112	4.00	5.06	6.95	8.37	9.55	12.0	13.9	15.9	18.4	≀	2.0
14	○	○									124	120	112	4.67	5.90	8.10	9.77	11.1	14.0	16.2	18.6	21.5		2.3
16	○	○									125	120	113	5.33	6.74	9.25	11.2	12.7	16.0	18.5	21.2	24.6	510	2.6
18			○								123	120	111	6.00	7.58	10.4	12.6	14.3	18.0	20.8	23.9	27.6	450	2.8
20			○								123	120	111	6.67	8.43	11.6	14.0	15.9	20.0	23.1	26.5	30.7	≀	2.8
23			○								124	120	112	7.67	9.69	13.3	16.0	18.3	23.0	26.6	30.5	35.3		2.8
26			○								124	120	112	8.67	11.0	15.1	18.1	20.7	26.0	30.1	34.5	39.9	580	2.8
30				○							123	120	111	10.0	12.6	17.4	20.9	23.9	30.0	34.7	39.8	46.0	520	3.8
40				○							124	120	112	13.3	16.9	23.2	27.9	31.8	40.0	46.3	53.1	61.4	≀	4.7
50				○							125	120	113	16.7	21.0	29.0	34.9	39.8	50.0	57.8	66.3	76.7	690	4.7
60					○						124	120	112	20.0	25.3	34.7	41.9	47.7	60.0	69.4	79.6	92.1	630	5.4
80					○						125	120	113	26.7	33.7	46.3	55.8	63.7	80.0	92.5	106	123	≀	6.0
100						○					123	120	111	33.3	42.1	57.9	69.8	79.6	100	115	135	155		7.2
150						○					124	120	112	50.0	63.2	86.9	105	120	150	175	200	230	940	8.4
200							○				124	120	112	66.7	84.3	115	140	160	200	230	265	310	880	8.9
300							○				125	120	113	100	125	175	210	240	300	350	400	460	≀	10.2
400								○			124	120	112	135	170	235	280	320	400	465	530	615		14.3
500								○			125	120	113	170	210	290	350	400	500	580	665	770	1,300	14.3
600									○		124	120	112	200	255	350	420	480	600	695	795	920	1,180	19.0
700									○		125	120	113	235	295	405	490	550	700	810	930	1,070	≀	19.0
900										○	124	120	112	300	380	520	630	720	900	1,041	1,195	1,380		19.8
1200										○	125	120	113	400	505	695	840	955	1,200	1,390	1,590	1,840	1,650	21.7

※2 Rc4は受注生産品です。

■BBXP-PVDFシリーズ

噴量の区分※3	ネジサイズ		噴角(°)			噴量(ℓ/min)									平均粒子径(μm)	異物通過径(mm)	ノズル本体の色
	R1/8	R1/4	0.05 MPa	0.2 MPa	0.5 MPa	0.03 MPa	0.05 MPa	0.1 MPa	0.15 MPa	0.2 MPa	0.35 MPa	0.5 MPa	0.7 MPa	1 MPa			
008	○		–	120	112	–	–	0.58	0.70	0.80	1.00	1.16	1.33	1.54	280	0.5	
015	○	○	–	120	112	–	–	1.09	1.32	1.50	1.88	2.18	2.50	2.89	≀	0.8	
020	○		110	120	113	–	1.06	1.46	1.75	2.00	2.51	2.91	3.34	3.86	340	1.2	

※3 噴霧流量の区分によってノズルの色が異なります。　008・020：黒(BLA)、015：グレー(GRA)

■BBXP-PVC

噴角(°)			噴量(ℓ/min)									平均粒子径(μm)	異物通過径(mm)
0.05 MPa	0.2 MPa	0.5 MPa	0.03 MPa	0.05 MPa	0.1 MPa	0.15 MPa	0.2 MPa	0.3 MPa	0.5 MPa	0.7 MPa	1 MPa		
115	120	110	–	1.59	2.18	2.63	3.00	3.54	4.36	5.00	5.79	350	1.5

お引合い要領

形番はチャートをご覧いただき、下記のようにお伝えください。

BBXP

〈例〉…1/8M BBXP 015 S303

1/8M BBXP 015 S303

- ネジサイズ※4: 1/8M ≀ 4F
- 噴量の区分: 015 ≀ 1200
- 材質: S303, S316

BBXP-PVDF

〈例〉…1/8M BBXP 020 PVDF(BLA)

1/8M BBXP 020 PVDF (BLA)

- ネジサイズ※4: 1/8M, 1/4M
- 噴量の区分: 008, 015, 020
- 材質
- ノズルの色※5: (BLA), (GRA)

BBXP-PVC

1/8M BBXP 030 PVC-IN

- ネジサイズ※4
- 噴量
- 材質

※4 弊社の形番ではネジサイズの(R)はM、(Rc)はFと表記いたします。
※5 (BLA)：噴霧流量の区分008,020　(GLA)：噴霧流量の区分015

BBXPシリーズは一部受注生産品です。