フォグエンジニア 霧のいけうち

JJX シリーズ 3組形標準充円錐ノズル 受注生産品

特長

【用途】鋳片冷却など

外形図

■材質：B(真ちゅう)

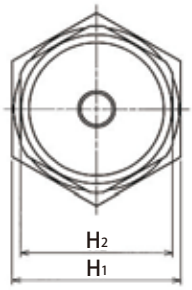

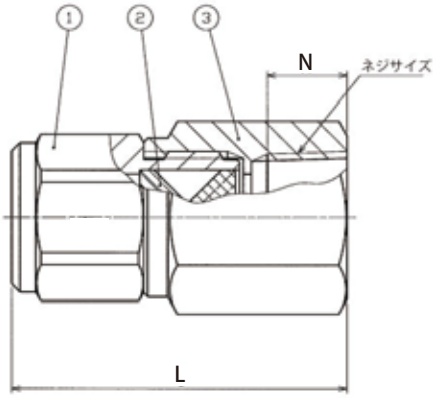

①ノズル本体
②ワーラー
③アダプター

ネジサイズ※1	外形寸法(mm)				質量(g)
	L	H_1	H_2	N	
Rc1/4	35	17	16	10	49
Rc3/8(065～10)	40	21	16	11	78
Rc3/8(12～22)	42	21	19	11	82

※1 ネジサイズの中の(　)の数値は、噴霧流量の区分です。

チャート

噴角の区分	噴量の区分	ネジサイズ		噴量(ℓ/min)(0.5MPa時)
		Rc1/4	Rc3/8	
67	065	○	○※2	6.5
	080	○	○※2	8.0
	10	○	○※2	10.0
	12		○	12.0
	15		○	15.0
	20		○	20.0
	22		○	22.0
90	065	○	○※2	6.5
	080	○	○※2	8.0
	10	○	○※2	10.0
	12		○	12.0
	15		○	15.0
	20		○	20.0
	22		○	22.0
110	065	○	○※2	6.5
	080	○	○※2	8.0
	10	○	○※2	10.0
	12		○	12.0
	15		○	15.0
	20		○	20.0
	22		○	22.0

お引合い要領

形番は下記のように表示してください。

≪例≫3/8x1/4F JJX 6710 B の場合

ネジサイズ※3		噴角の区分	噴量の区分	材質
3/8x1/4F	JJX	67	10	B
・1/4F ・3/8x1/4F ・3/8F		・67 ・90 ・110	・065 ～ ・22	・B(真ちゅう)

※2 噴量の区分が065～10でネジサイズが3/8Fの場合は、ネジサイズの表記は3/8x1/4Fとなります。
※3 弊社の形番ではネジサイズの(Rc)はFと表記いたします。

このカタログの記載内容、掲載している製品の仕様・外観などは品質向上のため予告なく変更する場合があります。

製品に関するお問い合わせ・資料請求・お見積りは下記まで。お気軽にご連絡ください。

フォグエンジニア 霧のいけうち お問合せ TEL: 0120-997-084