充円錐ノズル / 標準ワンタッチ形 金属製 INJJX-SS

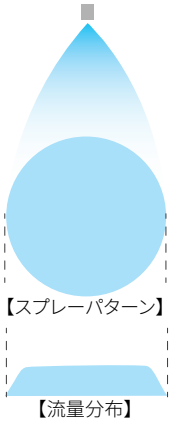

特　長

- ●スプレーパターンが円形で均等な流量分布の充円錐ノズル。
- ●着脱しやすいツバ付きローレット形状。
- ●簡単着脱でメンテナンス時間を大幅に短縮。
- ●異物通過径を大きくするため、ワーラーにX形の構造を使用。このため目詰まりしにくい。

標準圧力

0.2MPa

主用途

洗浄：機器装置、エリミネーター、スクリーン、タンク、部品、砕石、土砂
冷却：タンク、鋼板
散布：汚水処理、バッ気、消泡、鎮塵

構造と材質と質量

構造	●ノズル部（ノズルチップ、ワーラー、キャップ、パッキン）とアダプター部から成り、損耗した部品は取替えできる。 ●約90°回転で着脱可能なワンタッチノズル。 ●ノズル部取り外し時に、ノズルチップやパッキンが脱落しない。
材質	●チップ：S303 ●ワーラー、キャップ、アダプター：S316L相当 ●パッキン：FEPM
質量	●完成品：62g ●ノズルチップ：18g

耐熱温度：150℃
使用最高圧力：2.0MPa

注）形番、材質により、外観・外形寸法が若干異なる場合があります。

外形図

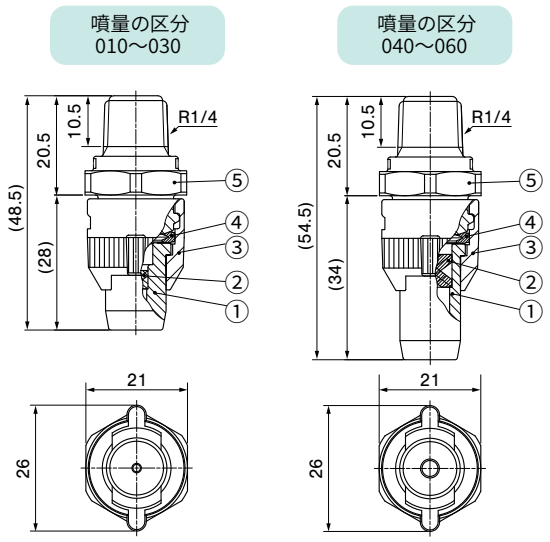

仕様

噴量の区分	噴角（°） 0.05 MPa	0.2 MPa	0.5 MPa	噴量（ℓ/min） 0.03 MPa	0.05 MPa	0.1 MPa	0.15 MPa	0.2 MPa	0.3 MPa	0.5 MPa	0.7 MPa	1 MPa	平均粒子径（μm）	異物通過径（㎜）
010	50	55	45	–	0.53	0.73	0.88	1.00	1.18	1.45	1.67	1.93	290	0.7
020	60	65	55	–	1.06	1.46	1.75	2.00	2.36	2.91	3.34	3.86	～	1.4
030	65	70	60	–	1.59	2.18	2.63	3.00	3.54	4.36	5.00	5.79	410	1.4
040	60	65	55	–	2.12	2.91	3.51	4.00	4.72	5.81	6.67	7.72	380	1.7
050	65	70	60	–	2.65	3.64	4.38	5.00	5.90	7.27	8.34	9.64	～	1.7
060	70	75	65	2.51	3.18	4.37	5.26	6.00	7.08	8.72	10.0	11.6	520	1.7

お引合い要領

形番はチャートをご覧いただき、下記のようにお伝えください。

完成品

〈例〉…1/4M INJJX 010 S303(FEPM)+S316L-IN

1/4M INJJX 010 S303 (FEPM) + S316L-IN

- ネジサイズ※
- 噴量の区分：010 ～ 060
- ノズルチップの材質
- パッキンの材質
- キャップ、アダプターの材質

ノズルチップのみ

〈例〉…1/4 JJX 010 S303

1/4 JJX 010 S303

- 噴量の区分：010 ～ 060
- 材質

アダプターのみ

ご準備できます。お問い合わせください。

※ 弊社の形番ではネジサイズの（R）はMと表記いたします。