多孔直進ノズル

受注生産品

2CCP･7CCP / 2CP･7CP

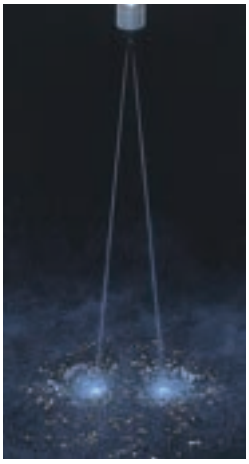

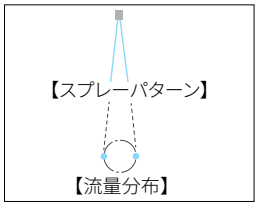

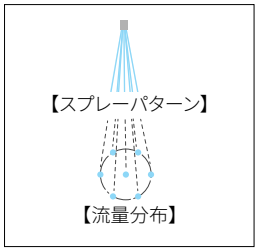

特　長

●強い打力を有する複数の直進棒流。
●2孔タイプと7孔タイプがある。
●コンパクトな設計。

標準圧力

1MPa

主用途

洗浄：製紙フェルト、スクリーン、ダンディーロール、機械装置部品、びん、車輌、通い箱

2CCP･7CCPシリーズ

構造と材質と質量

構造	●全金属製の一体形。ストレーナーは一部装備可能。
材質	●S303 オプション材質　S420J2（スプレーチップのみ）
質量※1	●16g

※1 ストレーナー付きの場合、質量は2g増加します。

注）形番、材質により、外観・外形寸法が若干異なる場合があります。

外形図

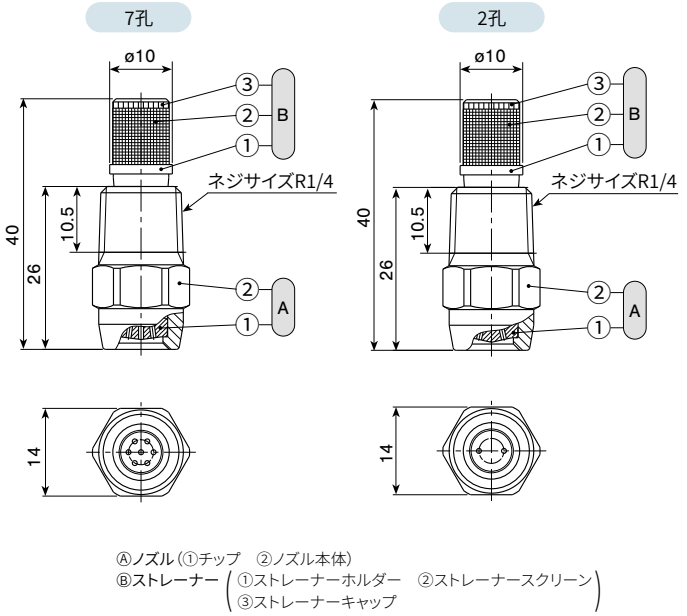

2CP･7CPシリーズ（セラミックチップ入り）

構造と材質と質量

構造	●ノズル本体の噴口部にセラミックを使用した一体形ノズル。 ストレーナーは一部装備可能。
材質	●セラミック噴口部の他はS303
質量※2	●17g

※2 ストレーナー付きの場合、質量は5g増加します。

注）形番、材質により、外観・外形寸法が若干異なる場合があります。

外形図

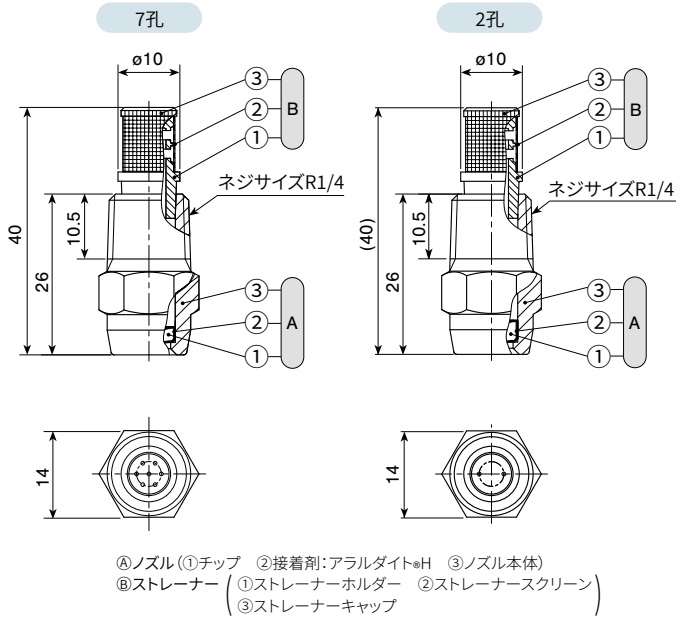

2CCP·7CCP / 2CP·7CP

仕様

2孔タイプ

広がり角の区分	噴量の区分	2CCP	2CP	広がり角※3（°） 0.5 MPa	1 MPa	2 MPa	噴量（ℓ/min） 0.3 MPa	0.5 MPa	0.7 MPa	1 MPa	1.5 MPa	2 MPa	3 MPa	異物通過径（㎜）	ストレーナーメッシュ
25	09		●	25	25	25	0.47	0.61	0.72	0.86	1.05	1.22	1.49	0.5	100
	12		●	25	25	25	0.68	0.88	1.04	1.24	1.52	1.75	2.15	0.6	100
	17	●	●	25	25	25	0.92	1.19	1.41	1.68	2.06	2.38	2.91	0.7	50
	22	●	●	25	25	25	1.19	1.54	1.82	2.18	2.67	3.08	3.78	0.8	50
	34	○	○	25	25	25	1.87	2.42	2.86	3.42	4.19	4.84	5.92	1.0	–
15	09		●	15	15	15	0.47	0.61	0.72	0.86	1.05	1.22	1.49	0.5	100
	12		●	15	15	15	0.68	0.88	1.04	1.24	1.52	1.75	2.15	0.6	100
	17	●	●	15	15	15	0.92	1.19	1.41	1.68	2.06	2.38	2.91	0.7	50
	22	●	●	15	15	15	1.19	1.54	1.82	2.18	2.67	3.08	3.78	0.8	50
	34	○	○	15	15	15	1.87	2.42	2.86	3.42	4.19	4.84	5.92	1.0	–
10	09		●	10	10	10	0.47	0.61	0.72	0.86	1.05	1.22	1.49	0.5	100
	12		●	10	10	10	0.68	0.88	1.04	1.24	1.52	1.75	2.15	0.6	100
	17	●	●	10	10	10	0.92	1.19	1.41	1.68	2.06	2.38	2.91	0.7	50
	22	●	●	10	10	10	1.19	1.54	1.82	2.18	2.67	3.08	3.78	0.8	50
	34	○	○	10	10	10	1.87	2.42	2.86	3.42	4.19	4.84	5.92	1.0	–

7孔タイプ

広がり角の区分	噴量の区分	7CCP	7CP	広がり角※3（°） 0.5 MPa	1 MPa	2 MPa	噴量（ℓ/min） 0.3 MPa	0.5 MPa	0.7 MPa	1 MPa	1.5 MPa	2 MPa	3 MPa	異物通過径（㎜）	ストレーナーメッシュ
15	30		●	15	15	15	1.65	2.13	2.52	3.01	3.69	4.26	5.21	0.5	100
	43		●	15	15	15	2.38	3.07	3.63	4.34	5.32	6.14	7.52	0.6	100
	59	●	●	15	15	15	3.22	4.16	4.92	5.88	7.20	8.32	10.2	0.7	50
	76	●	●	15	15	15	4.18	5.40	6.38	7.63	9.34	10.8	13.2	0.8	50
	119	○	○	15	15	15	6.52	8.41	9.96	11.9	14.6	16.8	20.6	1.0	–

●……ストレーナー装備可能　○……ストレーナーなし

※3 広がり角は直進棒流と直進棒流との挟み角度です。

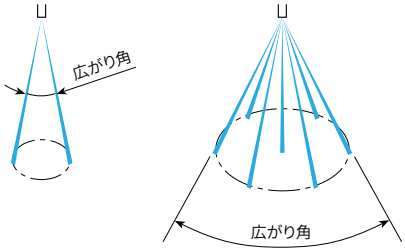

お引合い要領

形番はチャートをご覧いただき、下記のようにお伝えください。

2孔

〈例〉…1/4M 2CP 2517 S303W

1/4M	2CP	25	17	S303	W
ネジサイズ※4	シリーズ	広がり角の区分	噴量の区分	材質	ストレーナー
	■ 2CCP ■ 2CP	■ 25 ■ 15 ■ 10	■ 09 〜 ■ 34		■ W（装備） ■ ー（なし）

7孔

〈例〉…1/4M 7CP 1559 S303W

1/4M	7CP	15	59	S303	W
ネジサイズ※4	シリーズ	広がり角度	噴量の区分	材質	ストレーナー
	■ 7CCP ■ 7CP		■ 30 〜 ■ 119		■ W（装備） ■ ー（なし）

※4 弊社の形番ではネジサイズの（R）はMと表記いたします。

この製品シリーズは受注生産品です。