フラットタイプ

TAIFUJet®
TF-F121

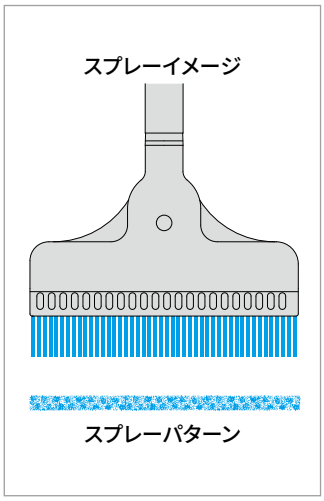

特長

- 均等にエアーを噴射する独特のデザイン。
- 高打力・強力ブローで省エネを実現。
- 優れた静音性。
- ワイド設計で幅広噴射が可能。

コンプレッサータイプ

仕様

材　質	PPS	耐熱温度	80°C※
質　量	62g	騒音値 (0.3MPa)	82dBA
最高使用圧力	0.7MPa※	エアー消費量 (0.3MPa)	1,250Nℓ/min

耐熱・圧力範囲

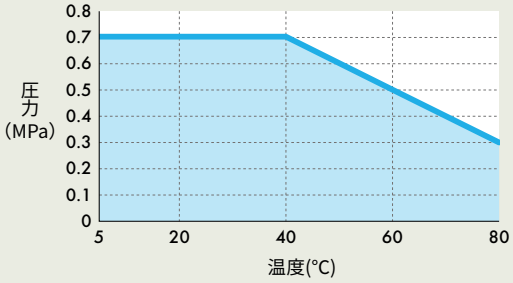

※ 耐熱は圧力により変化します。水色の範囲内でご利用ください。

外形図

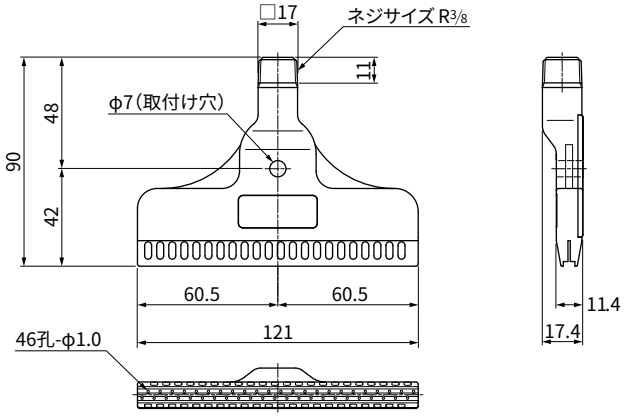

3D CAD

(mm)

スプレーパターン

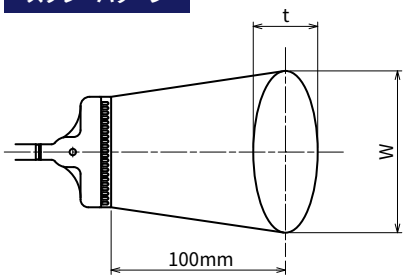

噴霧圧力(MPa)	噴射幅 W(mm)	厚み t(mm)
0.1	130	50
0.3	135	50
0.5	135	50

騒音値 暗騒音 46(dBA)、測定距離 1,000(mm)

圧力(MPa)	騒音値(dBA)
0.1	74
0.3	82
0.5	86

打力分布 噴射高さ 100mm

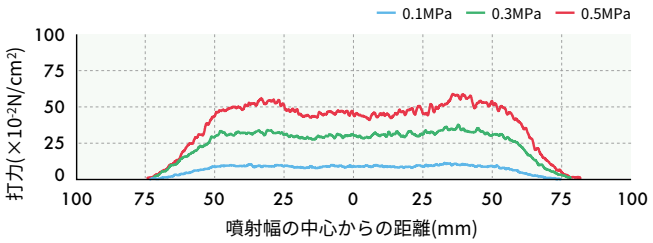

エアー消費量

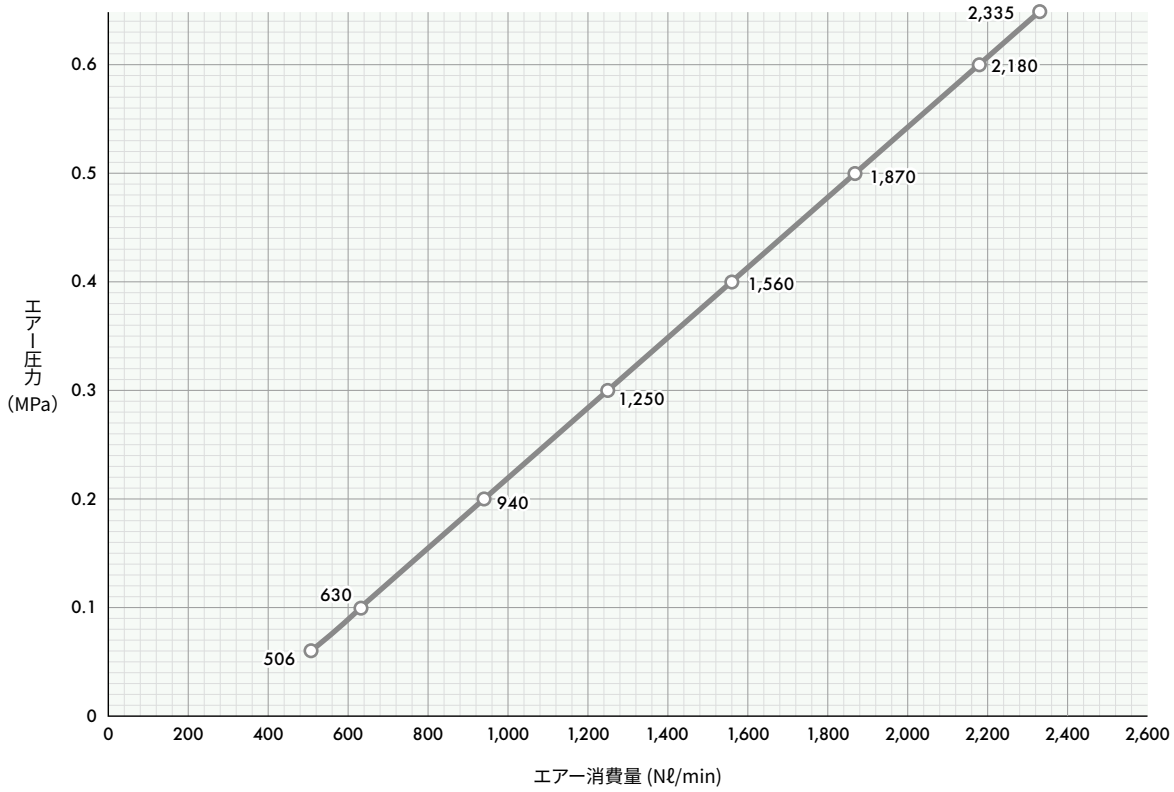

お引合い要領 形番は下記のようにお伝えください。

⅜M TF-F 121-46-010 PPS