フルコーンタイプ

JAN

スプレーイメージ

スプレーパターン

特長

- 充円錐形状（フルコーン）に噴射するエアーノズル。
- 噴射幅が135mm（0.3MPa時）と広く、1つのノズルで広範囲へエアーブロー可能。
- コンパクト形状で設置場所を選ばず、装置などへの組み込みにも適している。
- エアーブロー、空冷、ガスパージに好適。
- 噴孔はφ0.5、1.0、1.5の3種類。

コンプレッサータイプ

仕様

材質	S303
質量	13g
最高使用圧力	1.0MPa
耐熱温度	400°C
騒音値（0.3MPa）	57～82dBA
エアー消費量（0.3MPa）	49～456Nℓ/min

外形図

3D CAD

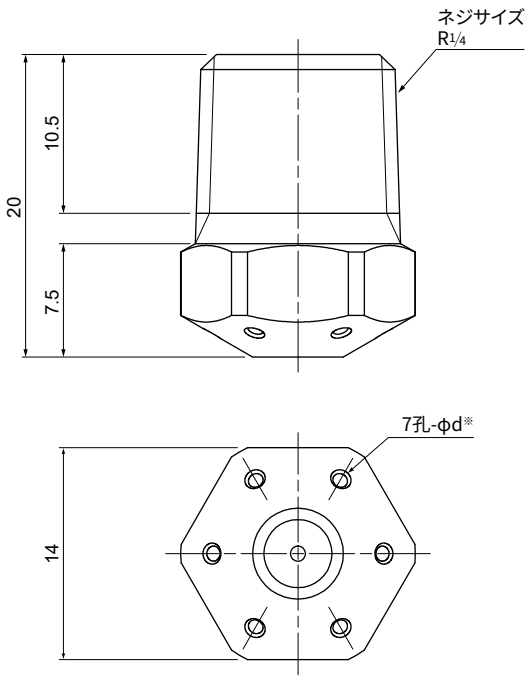

（mm）

※ φdは孔径で、φ0.5、φ1.0、φ1.5の3種類です。

スプレーパターン

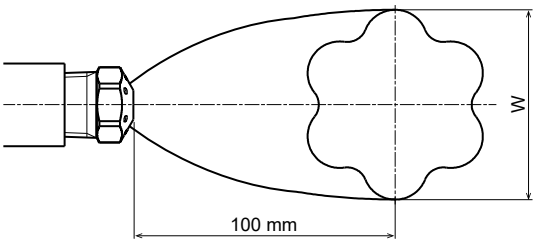

穴径	噴射幅 W(mm)		
	0.1 MPa	0.3 MPa	0.5 MPa
Φ0.5	125	135	140
Φ1.0			
Φ1.5			

騒音値

暗騒音 47(dBA)、測定距離 1,000(mm)

孔径	圧力(MPa)	騒音値(dBA)
ϕ0.5	0.1	50
	0.3	57
	0.5	63

孔径	圧力(MPa)	騒音値(dBA)
ϕ1.0	0.1	61
	0.3	72
	0.5	78

孔径	圧力(MPa)	騒音値(dBA)
ϕ1.5	0.1	71
	0.3	82
	0.5	87

エアー消費量

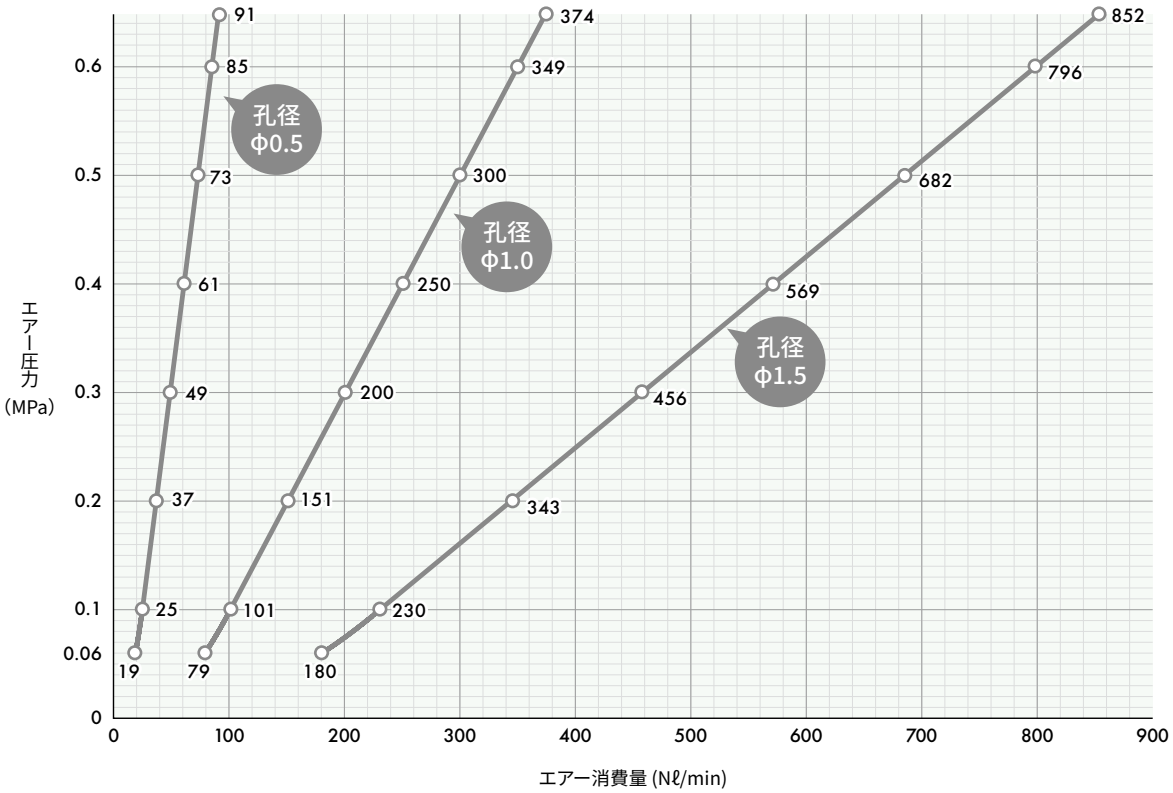

打力分布 噴射高さ 100mm

下記の打力分布はA方向、B方向でそれぞれ測定したものです。

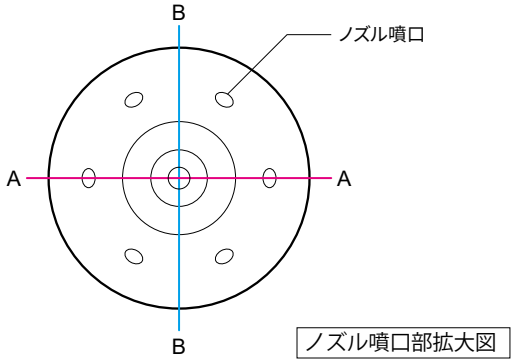

A方向における打力分布

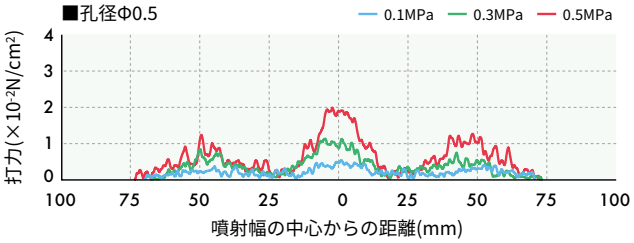

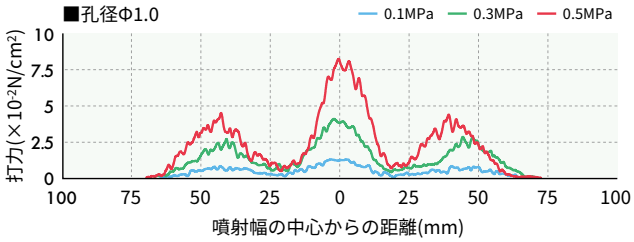

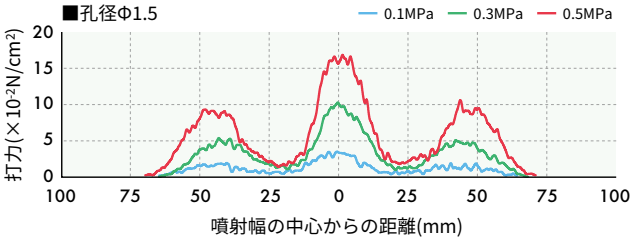

B方向における打力分布

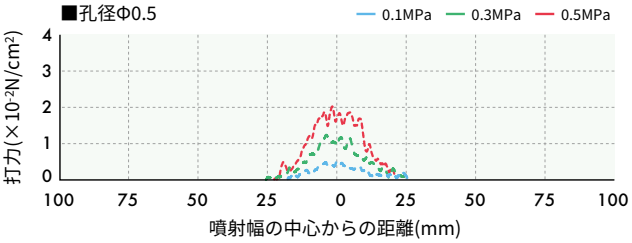

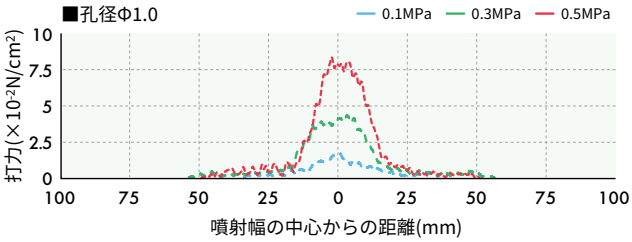

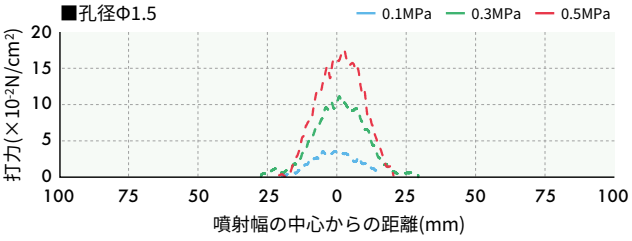

お引合い要領 形番は下記のようにお伝えください。

〈例〉¼M JAN 7-005 S303の場合

¼M JAN 7-005 S303

孔径

- 005（φ0.5の場合）
- 010（φ1.0の場合）
- 015（φ1.5の場合）