JA JET ATTACKER ジェットアタッカー

下向き180° 3次元回転
直進水流で強力洗浄

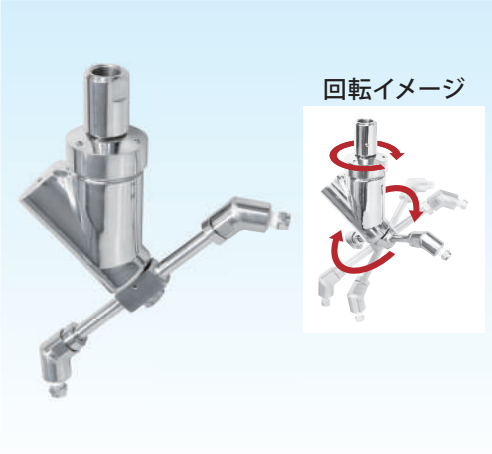

カバー範囲

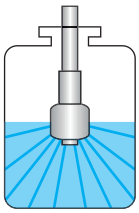

特長

- ●直進タイプの水流を噴射しながら3次元回転するため、タンク内を強力洗浄。
- ●洗浄液の力だけで回転するため、外部動力が不要。
- ●設置が容易なため、設備費の軽減が可能。
- ●洗浄ノズルアームは2本または4本をラインアップ。

用途

- ●下方180°のみ洗浄、上方への水飛散がないため上蓋のないタンク洗浄などに好適。
- ●開放タンク・容器の洗浄。

仕様

推奨使用圧力	1.0～3.0MPa
主要材質※1	S304、SCS14、S303、PTFE、FKM、S440C ※1 弊社では「ステンレス鋼」を「S」と略記しています。 またSCS14はS316相当の鋳造品です。
噴霧流量	ノズル2個付きタイプ 11.8～35.3ℓ/min※2 ノズル4個付きタイプ 23.6～69.3ℓ/min※2 ※2 推奨使用圧力範囲内で噴霧した際の数値（参考値）です。 詳細は「流量線図」もしくは「チャート」をご確認ください。
質　量	ノズル2個付きタイプ ： 1.9kg ノズル4個付きタイプ ： 2.3kg
飛距離（直径）	約6～9m
回転数	30～60rpm※3 ※3 使用圧力にあわせて30～60rpmの間で回転するように調節し出荷いたします。
耐熱温度	60℃
表面処理	#320バフ研磨
ノズル数	2個／4個

▼YouTubeに回転・噴霧の様子を掲載しています。

いけうち JA

JA JET ATTACKER ジェットアタッカー

下向き180° 3次元回転
直進水流で強力洗浄

用途・目的に合わせ圧力・噴霧流量を設定する必要があります。
ノズル2個付きタイプ、4個付きタイプそれぞれに標準で各2種類のノズル孔径をご準備しています。
高圧時では回転数が上がり過ぎ噴霧がさばけるため、3MPa以下（1MPa以上）でのご使用を推奨いたします。

流量線図

ノズル2個付きタイプ（JA3-2Sシリーズ）

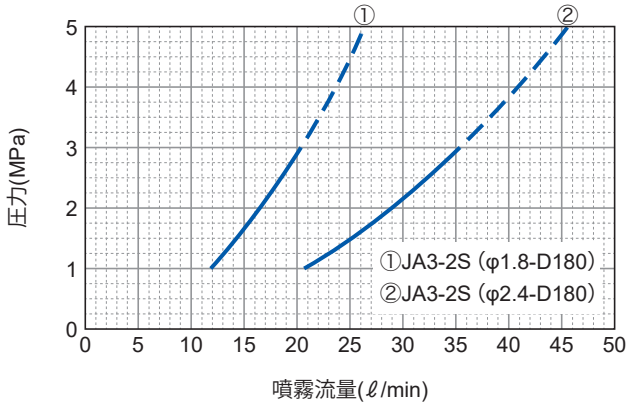

ノズル4個付きタイプ（JA3-4Sシリーズ）

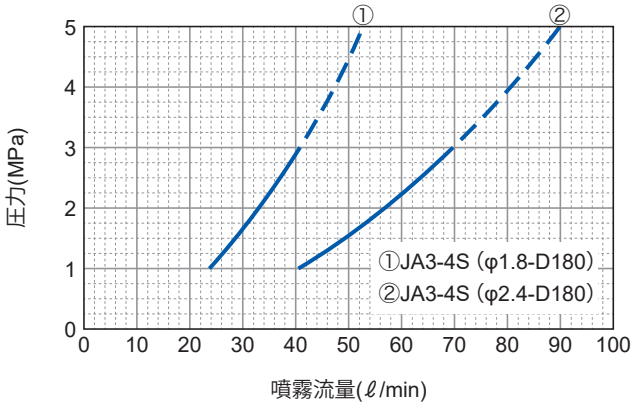

チャート

品番	取付ノズル数(個)	ノズル孔径(mm)	本体取り付けネジサイズ	噴量(ℓ/min)				
				1MPa	1.5MPa	2MPa	2.5MPa	3MPa
JA3-2S(φ1.8-D180)	2	1.8	Rc1/2	11.8	14.5	16.7	18.7	20.4
JA3-2S(φ2.4-D180)	2	2.4	Rc1/2	20.4	25.0	28.8	32.3	35.3
JA3-4S(φ1.8-D180)	4	1.8	Rc1/2	23.6	28.9	33.4	37.3	40.9
JA3-4S(φ2.4-D180)	4	2.4	Rc1/2	40	49.0	56.6	63.2	69.3

注1）噴霧流量は参考値です。

外形図

3D/2D CAD図
ダウンロード

ノズル2個付きタイプ
（JA3-2Sシリーズ）

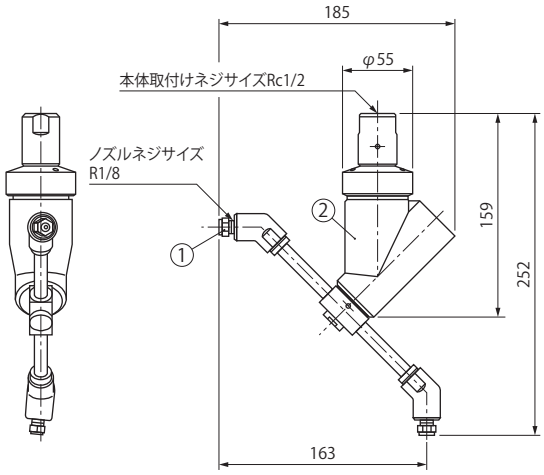

①ノズル ②本体

ノズル4個付きタイプ
（JA3-4Sシリーズ）

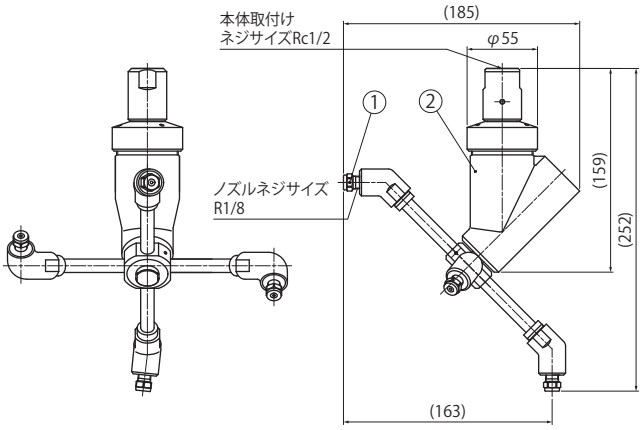

①ノズル ②本体

■寸法表

シリーズ	ノズル孔径 (mm)	本体取付ネジサイズ	ノズルネジサイズ	質量(kg)
3-2S	1.8	Rc1/2	R1/8	1.9
	2.4			
3-4S	1.8	Rc1/2	R1/8	2.3
	2.4			

注2）挿入には、ノズル2個付きタイプは200A、
ノズル4個付きタイプは250A以上の挿入口が必要になります。

お引合い要領

形番はチャートをご覧いただき、下記のようにお伝えください。

〈例〉…1/2F JA 3-2S (φ1.8-D180) S304の場合

1/2F※4　JA　3-　2　S　(φ1.8-D180)　S304

ノズル数
■2
■4

ノズル孔径
■φ1.8
■φ2.4

※4 弊社の形番ではネジサイズの（Rc）はFと表記いたします。