自動昇降装置ユニット

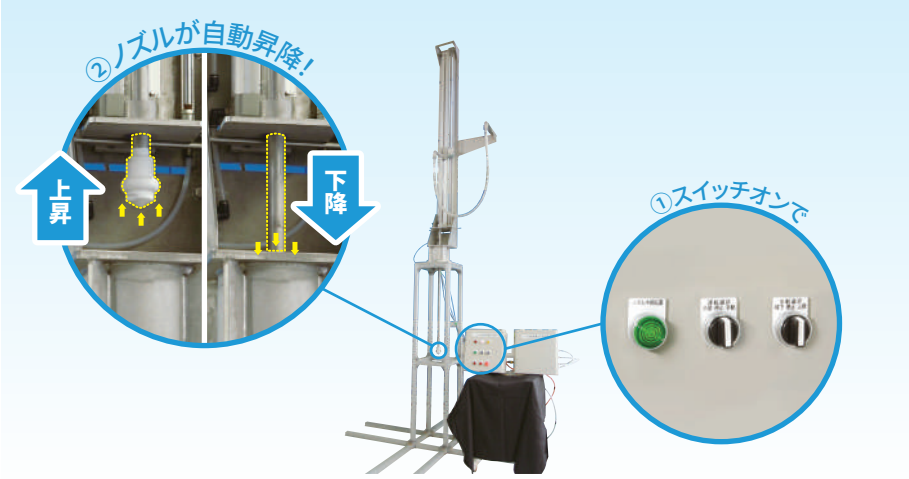

特長

●ノズルを先端に取り付け、昇降する装置。
●深いタンクも洗浄可能な最大ストローク約1.7m。

構成

本製品は以下のパーツにて構成されています。

昇降装置本体 | 制御盤 | ノズル | 空圧制御盤 | 付属品（エアーチューブ、配線類） | 縁切りバルブ（オプション）

仕様

●昇降装置本体

電源・電圧 AC100～240 V

耐熱温度 5～50℃

質　量 約90kg※2
※2 フランジ100A、シリンダーストローク1,700mm時。製作可能寸法、フランジサイズについてはP.41をご参照ください。

推奨使用圧力
エアー ：0.3～0.7MPa
液　　：0.05～1.0MPa

主要材質
接液部　　：S304、フッ素樹脂ほか
接液部以外：S304、アルミほか※1
※1 弊社では「ステンレス鋼」を「S」と略記しています。

昇降機構
動力　　：エアー駆動
ストローク長さ：500～約1,700 mm※3
昇降速度　　：約100 mm/s
昇降方式　　：ブレーキ付ロッドレスシリンダー
ノズル位置検出：リミットスイッチ
※3 ストローク長さは取り付けるノズルによって異なります。

●電気制御盤・空圧制御盤

電源・電圧 AC100～240 V（50/60Hz）

耐熱温度 5～50℃

質　量
電気制御盤　：約6kg
空気制御盤　：約5kg

自動昇降装置ユニット

フロー図

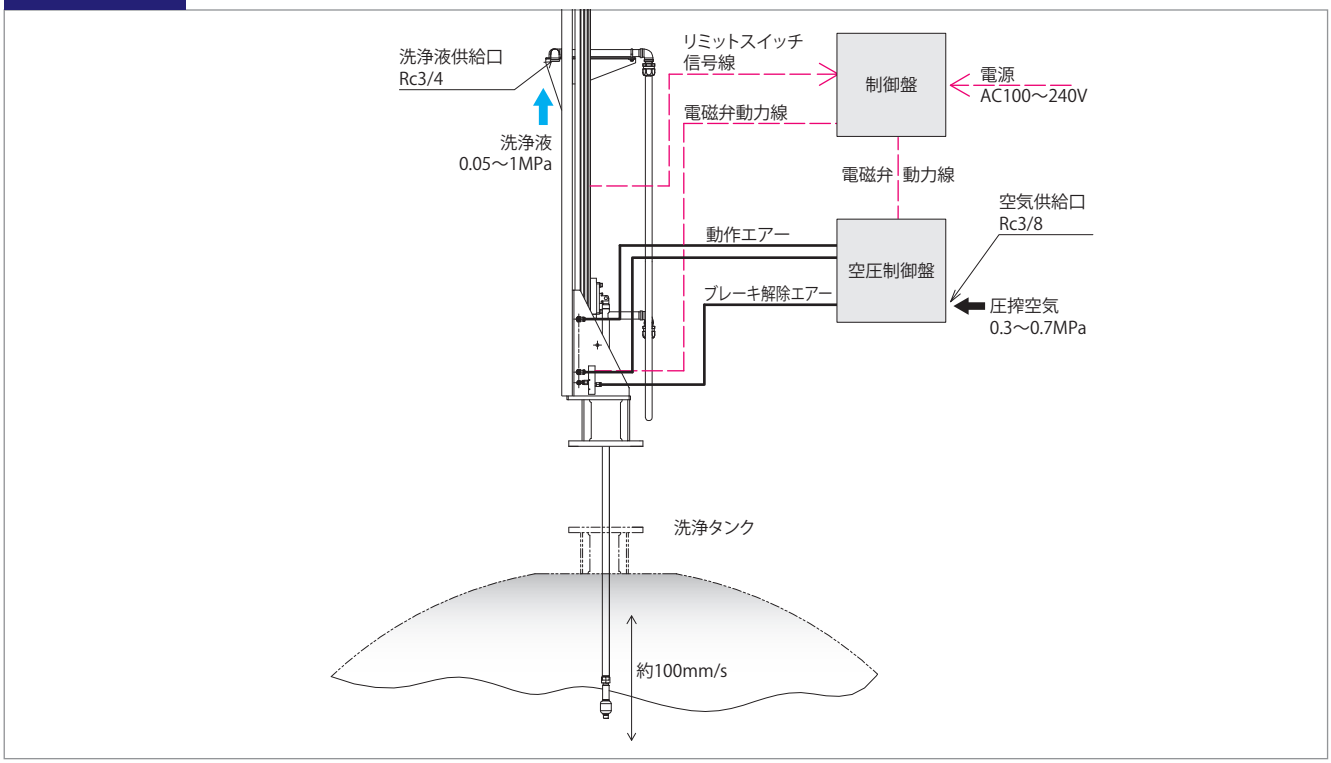

外形図

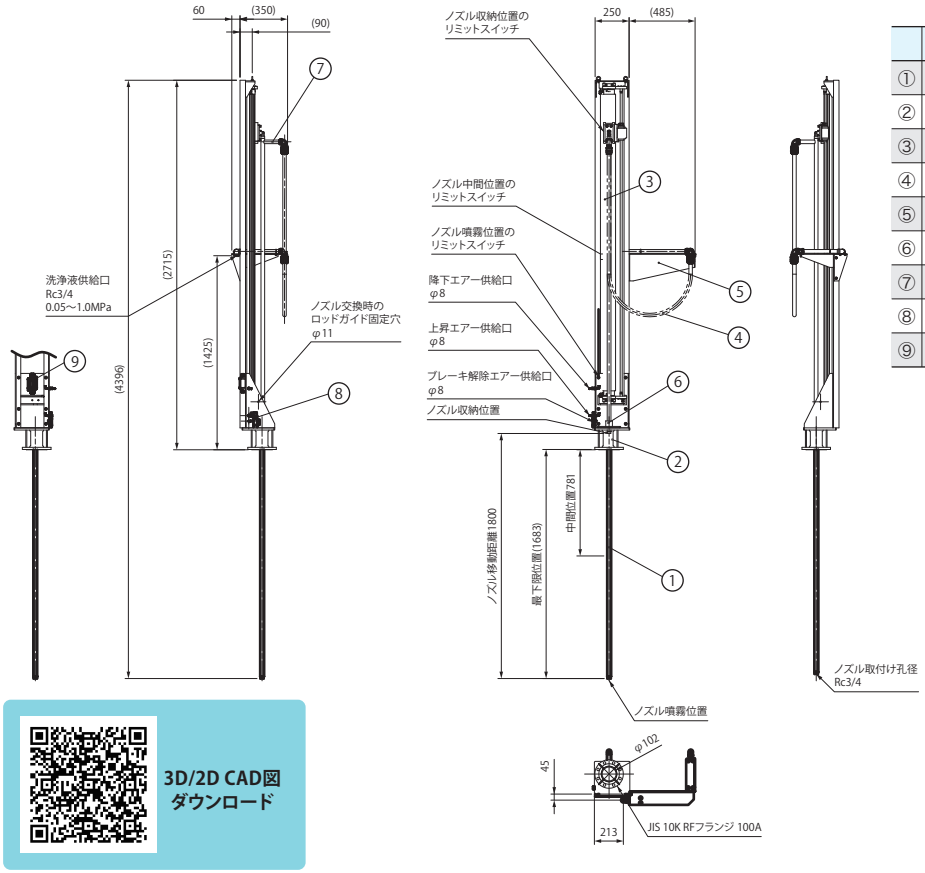

	名称	材質
①	ロッド(20A)	S304相当
②	接続フランジ	S304相当
③	ロッドレスシリンダー(ストローク2000mm)	アルミ、他
④	シグナルホース	―
⑤	ロッドレスシリンダー固定架台	S304相当
⑥	ロッドガイド	MCナイロン
⑦	給液配管(20A)	S304相当
⑧	電磁弁(4KA210)	―
⑨	端子ボックス	―

●昇降装置本体寸法

高さ(ノズル収納時)	約1,500～2,800mm
幅	約740 mm
縦	約400 mm

●制御盤・空気制御盤寸法

幅	400mm
高さ	400mm
奥行き	160mm

3D/2D CAD図
ダウンロード

自動昇降装置ユニット

制作可能なストローク長さと各種寸法

ストローク長さ (mm)	フランジサイズ	推奨タンク直径※4(m) (at 0.3 MPa)	ノズル形番※5
500〜約1,700	100A/150A	2.3	1/8F ES 01 N S316L (360) ・ 1/8F ES 01 N S316L (上180) ・ 1/8F ES 01 N S316L (下180)
		2.6	1/8F ES 02 N S316L (360) ・ 1/8F ES 02 N S316L (上180) ・ 1/8F ES 02 N S316L (下180)
		2.8	1/2F ES 30 N PTFE (360) ・ 1/2F ES 30 N PTFE (上180) ・ 1/2F ES 30 N PTFE (下180)
		2.8	1/2F ES V 30 N PTFE (360)
		2.8	1/8F SR 13 N S316L (360)
		2.9	1/4F ES 03 N S316L (360) ・ 1/4F ES 03 N S316L (上180) ・ 1/4F ES 03 N S316L (下180)
		3.0	1/2F ES 40 N PTFE (360) ・ 1/2F ES 40 N PTFE (上180) ・ 1/2F ES 40 N PTFE (下180)
		3.0	1/2F ES V 40 N PTFE (360)
		3.2	3/4F ES 70 N PTFE (360) ・ 3/4F ES 70 N PTFE (上180) ・ 3/4F ES 70 N PTFE (下180)
		3.2	3/4F ES V 70 N PTFE (360)
		3.2	1/4F SR 20 N S316L (360)
		3.5	3/8F SR 31 N S316L (360)
		3.8	3/8F SR 42 N S316L (360)
500〜約1,600	100A/150A	3.2	3/8F ES 05 N S316L (360) ・ 3/8F ES 05 N S316L (上180) ・ 3/8F ES 05 N S316L (下180)
		3.5	3/8F ES 1 N S316L (360) ・ 3/8F ES 1 N S316L (上180) ・ 3/8F ES 1 N S316L (下180)
		3.9	1/2F ES 2 N S316L (360) ・ 1/2F ES 2 N S316L (上180) ・ 1/2F ES 2 N S316L (下180)
		4.2	1/2F SR 70 N S316L (360)

※4 推奨タンク径は各ノズルの洗浄液の飛距離に基づいています。
※5 ノズルの細かな仕様については、SRシリーズ(P.9〜11)とES/ESVシリーズ(P.12〜18)をご参照ください。

お引合い要領 形番はチャートをご覧いただき、下記のようにお伝えください。

〈例〉…NLD - 100A - 160 - 500 - 20A + 1/8F SR13N S316Lの場合

NLD - 100A - 160 - 500 - 20A + 1/8F SR13N S316L

- 100A：フランジサイズ ■100A ■150A
- 160：フランジ長さ ■160 ■200 ■250
- 500：ノズルストローク ■500 〜 ■1700
- 1/8F SR13N S316L：ノズル形式※6

※6「制作可能なストローク長さと各種寸法」よりご希望のノズルをご指定ください。
また弊社の形番ではネジサイズの（Rc）はFと表記いたします。