頑固な汚れに

JA JET ATTACKER ジェットアタッカー

2次元回転
直進水流で強力洗浄

カバー範囲

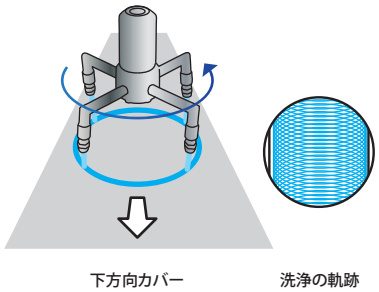

特長

- ●直進タイプの水流により、高い洗浄効果を発揮。扇形ノズルの取付けも可能。
- ●洗浄液の力だけで回転するため、外部動力が不要。
- ●アーム形状の工夫次第で、ピンポイント洗浄、3次元洗浄なども可能。
- ●洗浄ノズル数は2個または4個をラインアップ。
- ●標準仕様以外に、ご希望に応じたアーム長さで別途製作可能。

用途

- ●コンベヤーの洗浄
- ●タンク、コンテナの洗浄

仕様

推奨使用圧力	0.3～2.0MPa
噴霧流量	ノズル2個付きタイプ 14～136.8ℓ/min※2 ノズル4個付きタイプ 28～253.0ℓ/min※2 ※2 直進ノズル(ノズル径φ2.5㎜、φ3.5㎜、φ5.4㎜)を装着し、推奨使用圧力範囲内で噴霧した際の数値（参考値）。詳細は「流量線図」もしくは「チャート」をご確認ください。
飛距離（直径）	―
耐熱温度	60℃
ノズル数	2個／4個
主要材質※1	S304、S303、PTFE、FKM、S440C ※1 弊社では「ステンレス鋼」を$」と略記しています。
質　量	ノズル2個付きタイプ ： 1.9kg ノズル4個付きタイプ ： 2.0kg
回転数	30～60rpm※3 ※3 使用圧力にあわせて30～60rpmの間で回転するように調節し出荷いたします。
表面処理	オプション（有償）で#320バフ研磨が可能。

▼YouTubeに回転・噴霧の様子を掲載しています。

いけうち JA

流量線図

ノズル2個付きタイプ（JA2-2シリーズ）

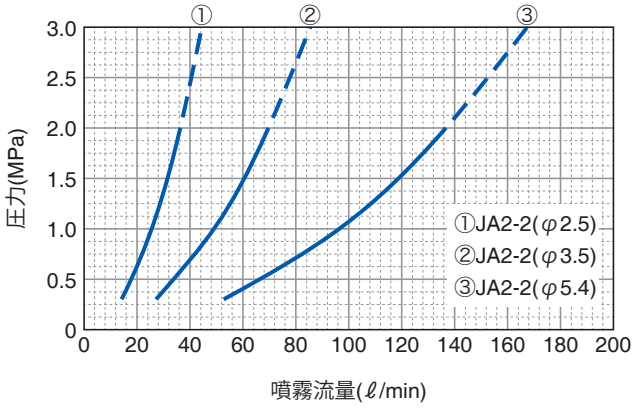

ノズル4個付きタイプ（JA2-4シリーズ）

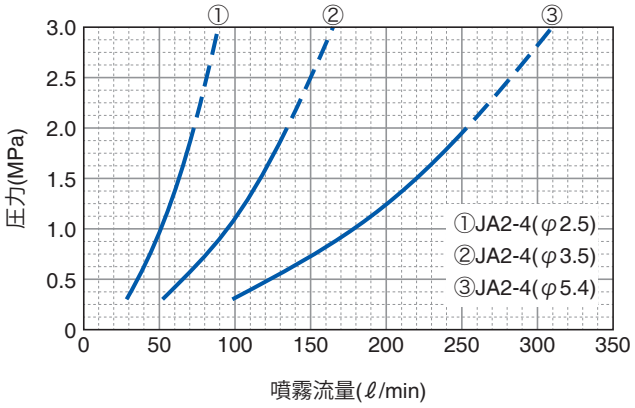

チャート

品番	取付ノズル数(個)	ノズル孔径(mm)	本体取り付けネジサイズ	噴量(ℓ/min)								
				0.3MPa	0.4MPa	0.5MPa	0.6MPa	0.7MPa	1MPa	1.2MPa	1.5MPa	2MPa
JA2-2(φ2.5)	2	2.5	Rc1/2	14	16.2	18.1	19.8	21.4	25.6	28.0	31.3	36.1
JA2-2(φ3.5)	2	3.5	Rc1/2	27	31.2	34.9	38.2	41.2	49.3	54.0	60.4	69.7
JA2-2(φ5.4)	2	5.4	Rc1/2	53	61.2	68.4	75.0	81.0	96.8	106.0	118.5	136.8
JA2-4(φ2.5)	4	2.5	Rc1/2	28	32.3	36.1	39.6	42.8	51.1	56.0	62.6	72.3
JA2-4(φ3.5)	4	3.5	Rc1/2	52	60.0	67.1	73.5	79.4	94.9	104.0	116.3	134.3
JA2-4(φ5.4)	4	5.4	Rc1/2	98	113.2	126.5	138.6	149.7	178.9	196.0	219.1	253.0

注）噴霧流量は参考値です。

JA JET ATTACKER ジェットアタッカー

2次元回転
直進水流で強力洗浄

外形図

3D/2D CAD図
ダウンロード

ノズル2個付きタイプ
（JA2-2シリーズ）

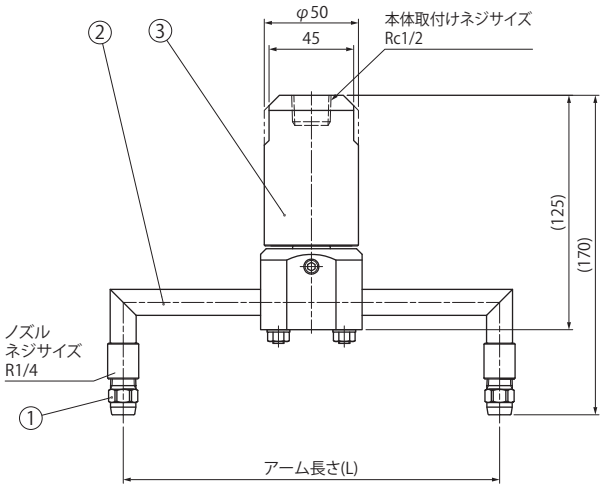

①ノズル ②アーム ③本体

ノズル4個付きタイプ
（JA2-4シリーズ）

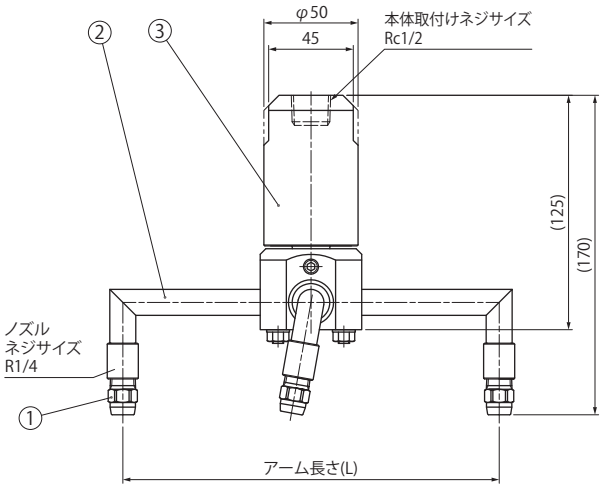

①ノズル ②アーム ③本体

■寸法表

シリーズ	ノズル孔径 (mm)	本体取付ネジサイズ	ノズルネジサイズ	アーム長さ※4 L(mm)
2-2	2.5	Rc1/2	R1/4	200
	3.5			300
	5.4			
2-4	2.5	Rc1/2	R1/4	200
	3.5			300
	5.4			

※4 アーム長さは標準仕様は200mmもしくは300mmですが、対象面積に合わせ200㎜～1,500㎜まで製作可能です。
また、上記範囲外の長さでの製作をご希望の場合は、都度ご相談ください。

お引合い要領

形番はチャートをご覧いただき、下記のようにお伝えください。

〈例〉…1/2F JA 2-2 (φ2.5) S304 (L=200)

1/2F※5　JA　2-　2　(φ2.5)　S304　(L=200)

- ノズル数：■2 ■4
- ノズル孔径：■φ2.5 ■φ3.5 ■φ5.4
- アームの長さ：■200 ■300 ■(任意)

※5 弊社の形番ではネジサイズの（Rc）はFと表記いたします。